מהדורה BR	נושא	שינוי מקורי	הוצאה	חתמ	מיום	מקורות	כולל אל	דרכים ברמה	נמחק	אריכל	תאריך
0											
1											

מהדורה	עדכונים	תאריך

המבצע אחראי לבדיקת כל המידות.
על כל טעות או אי התאמה עליו להודיע למתכנן.
לפני המשך הביצוע אין לסטות מידות עיי מדידה.
בשרטוט התכניות נשאירות רקשר הפיסי של המתכנן.

0.00=22.75

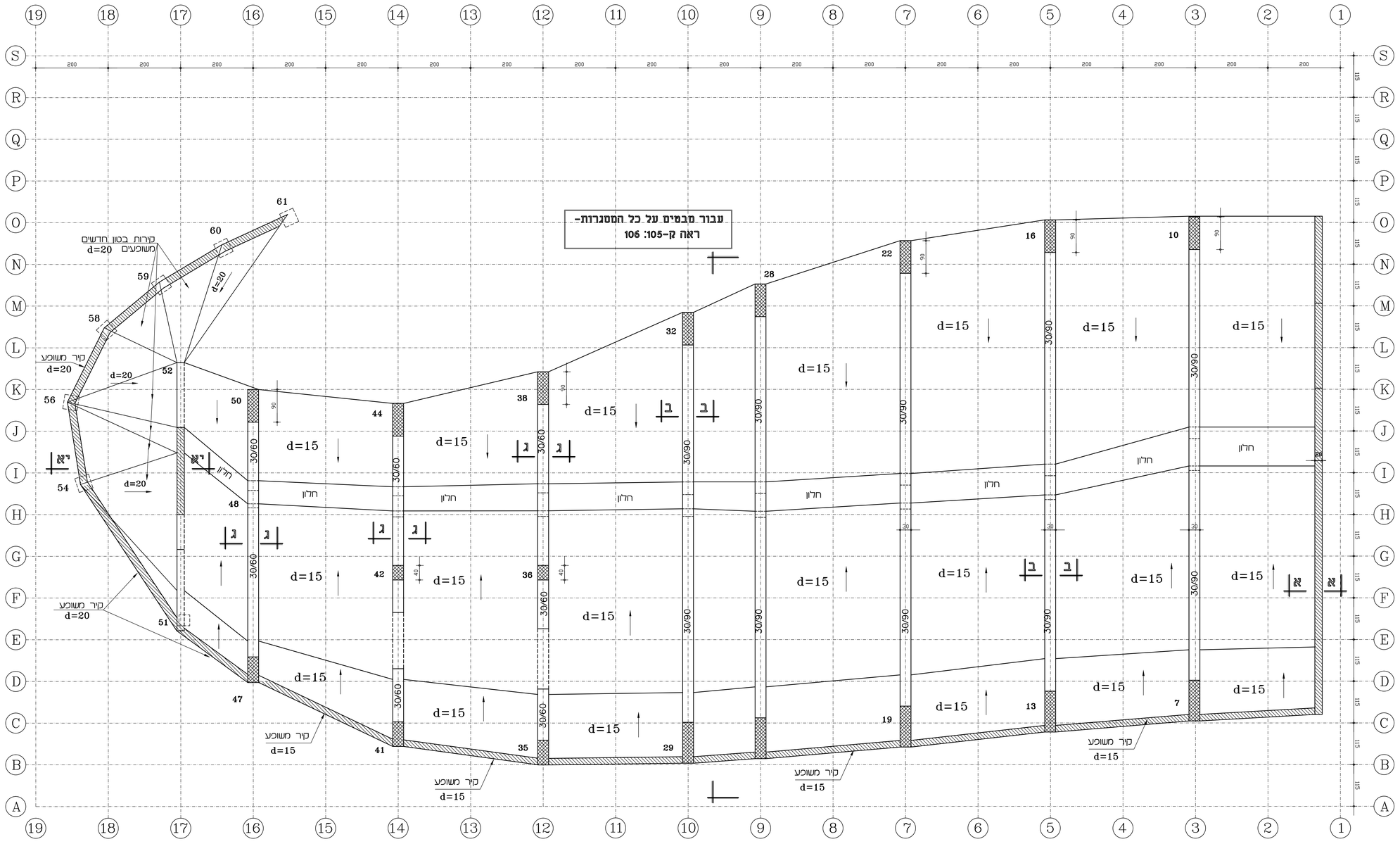

חתך יא -יא 1:50

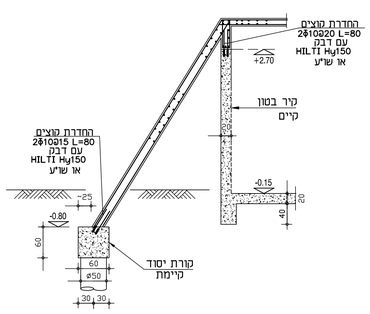

חתך ג - ג 1:25

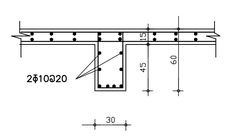

חתך ב- ב 1:25

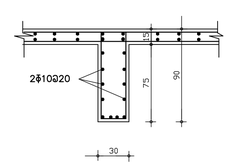

חתך א - א 1:25

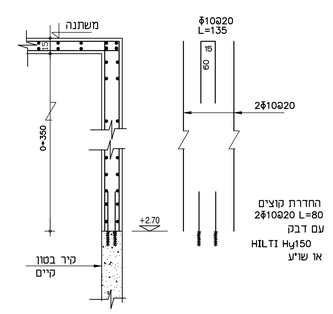

הערות:

1. בטון ב-30
פלדה כ-500
2. דרגת חשיפה -3

ARCHITECT : מתכנן :
BODEK ARCHITECTS בודק אדריכלים
MOTI BODEK מוטי בודק
ברחצקי 48 תל אביב טל. 03-6425532 050-5266820
E-mail: bodek50@gmail.com 03-6425549 פקס

שם הפרויקט
מועדון נוער
ניסנית

משרד מתכנן:
משה לביא-רפאל בט
הנדסת בנין
רחוב עמוס 47 ת"א .
טל'פון : 6044483 פקס/מודם : 5462502
email: lavibat@netvision.net.il

לאי	SCALE:	קנה סדה 1:50
לבצוע	DATE:	תאריך: 16.05.22
לאבצ	AUTOCAD FILE :	שם קבץ מחשב : mihak\autocad-proj\ תיקיה מס' \393K104
	DRAWING NAME :	שם התכנית :

תכנית גג הבטון

EDITION	מהדורה	SHEET NO.	גליון מס':
0			ק-104