מקרא :

- צינור דכוחין ø50 מימ עשוי H.D.P.E. — SAN-øD
- צינור שופכין ø מימ עשוי H.D.P.E. — SAN-øD
- צינור שופכין ø מימ בעטיפת בטון — SAN-øD
- קופסה ביקורת נופלת — ק.ב.נ.
- מ.ר. ø110/50 — מ.ר.
- מ.ר. ø200/110 — מ.ר.
- קופסה ביקורת — ק.ב.
- מחסום תופי — מ.ת.
- צינור אוורור ø מימ עשוי H.D.P.E. — 1 ø110
- צנור ניקוז מי גשם — 1 ø110
- קו מים קרים — CW-øD
- קו מים חמים — HW-øD
- קו כיבוי אש — FH-øD
- מפל חיצוני
- מתז צדי k=5.6 Q.R.
- מתז רגיל k=5.6 Q.R.

הערות :

1.כל צנרת השופכין תהייה מסוג פוליאטילן לצפיפות גבוהה מחוברת בריתוך חשמלי

2.כל צנרת דכוחין תהייה מסוג פוליאטילן לצפיפות גבוהה מחוברת בריתוך חשמלי

3. כל קופסאות הביקורת ,מחסומי ריצפה וכו' יהיו עשויים פוליאטילן לצפיפות גבוהה מחוברת בריתוך חשמלי עם מכסים עשוייה פליז דגם כבד.

תוכנית לביצוע
מותנה בקבלת היתר בנייה

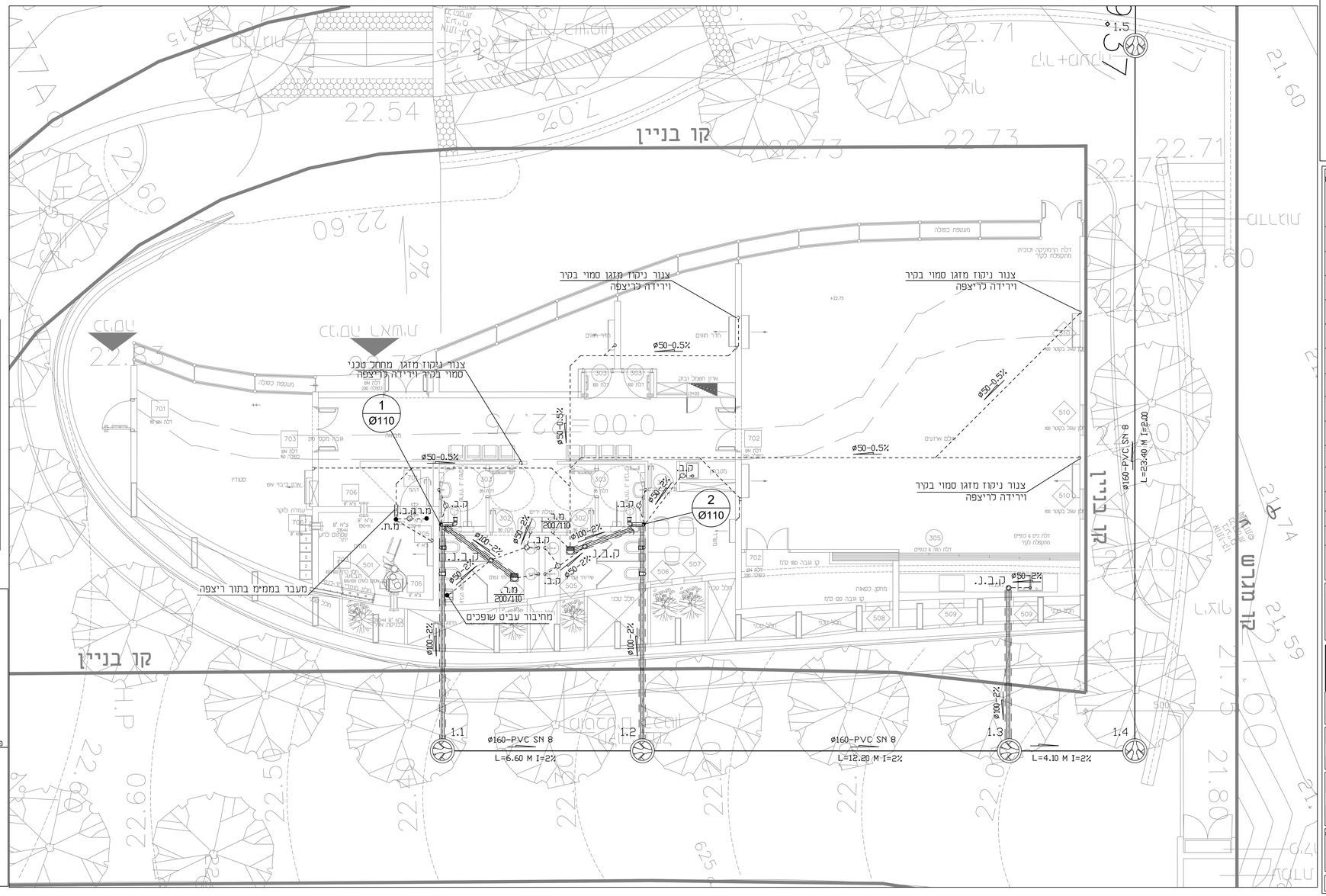


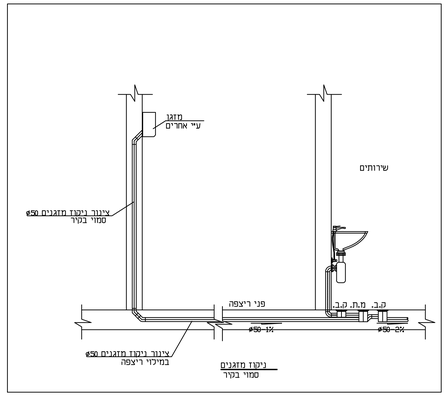


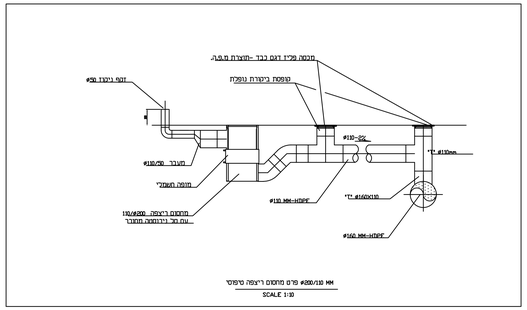


הערה : סוג קבועות וצנרות עיפ כתב כמויות

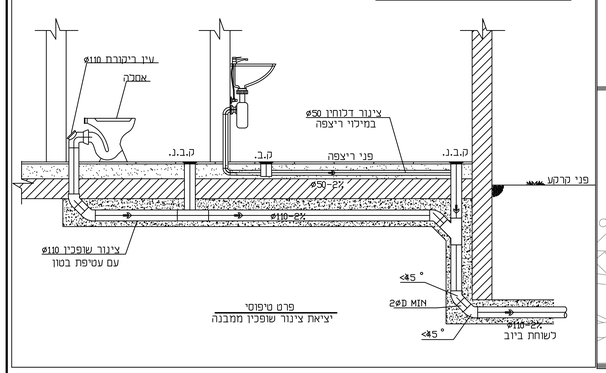


המתכנן הינו הבעל הבלעדי של תוכנית זו ויש לו זכות היוצרים בה, אין לעשות כל שימוש בתוכנית זות וברעיונות האלמים בה ללא אישור מראש ובכתב של המתכנן

| תאריך | נשלח אל: | מס' | תאריך | מהות העידכון |
|---|---|---|---|---|
| | | | | |

תפוצה: לעיון ■ 06.12.16 ; לאישור ☐ ; למכרז ☐ ; עדכון ☐

המבצע אחראי לבדיקת התוכניות במקום. על המבצע לבקר את המידות ולהודיע למתכנן על כל סטייה ואו אי התאמה בטרם המשך בעבודתו.


אדי מימון הנדסה בע"מ
EDDIE MAYMON ENGINEERING LTD
תכנון מערכות מכאניות אש והגנה מרחבית טל. 08-6239136 פקס 08-6505818
ת.ד. 4448 באר שבע מיקוד. 8414414 דוא"ל maymon@maymoneng.com


מספר האיגוון : 15-1397-003

| | | | |
|---|---|---|---|
| שרטט: מז | מזמין: מ.א.חוף אשקלון | ביקר: אנ. | |
| קנ.מ: 1:50 | שם הפרוייקט: מועדון נוער בניסנית | אישר: אנ. | |
| תאריך: 6/12/16 | שם האיגוון: מערכת דכוחין ושופכין קומת קרקע | מהדורה: 06.12.16 | |

Z:\מ.א. אשקלון -מועדון נוער בניסנית\1397