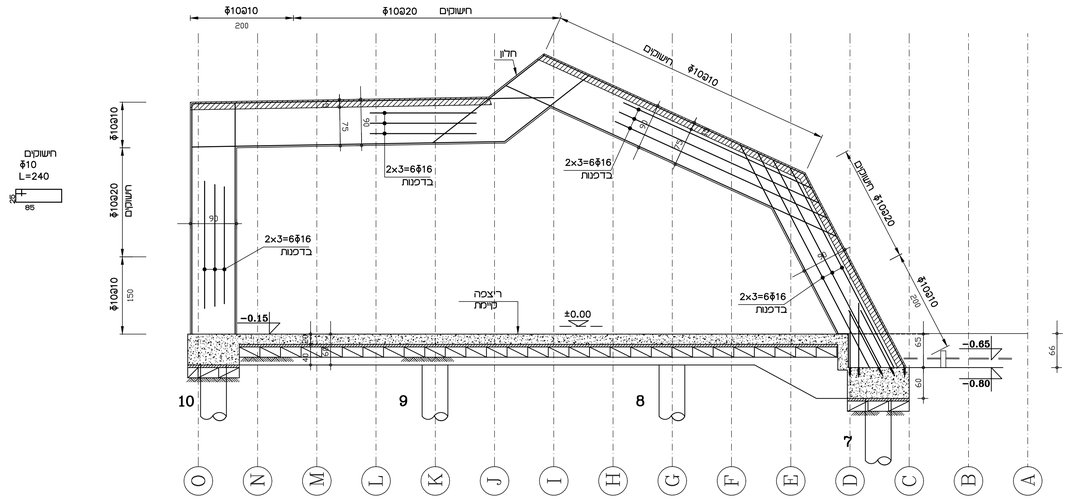

מסגרת בציר 3 1:50

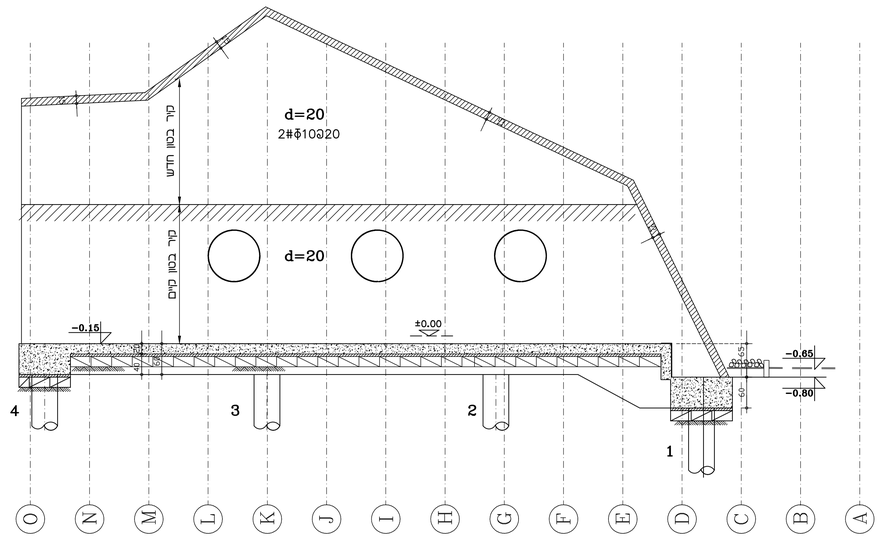

מסגרת-קיר בציר 1 1:50

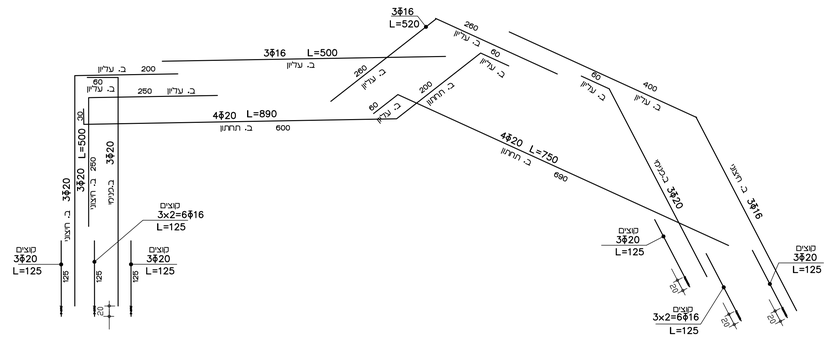

פרוט זיון של מסגרת

הערה:
כל הקוצים יוחדרו לעומק 20 ס"מ
עם דבק HILTI Hy150 או שו"ע

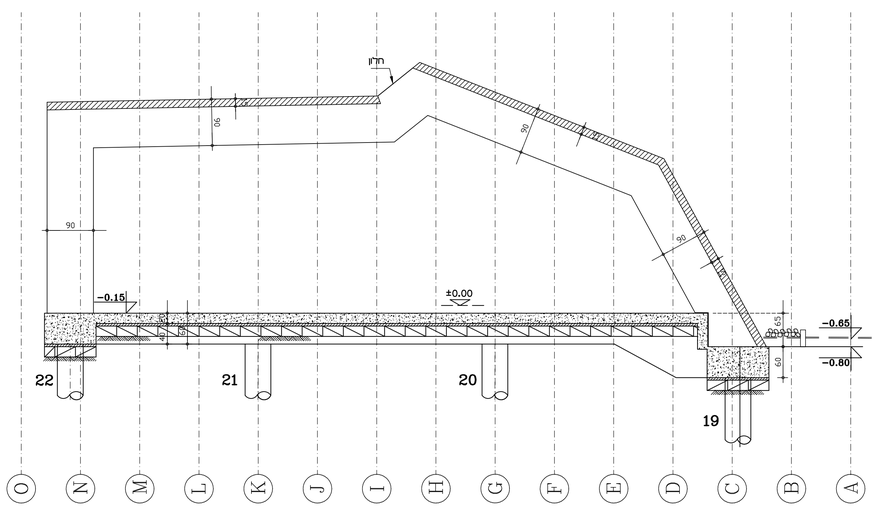

מסגרת בציר 7 1:50

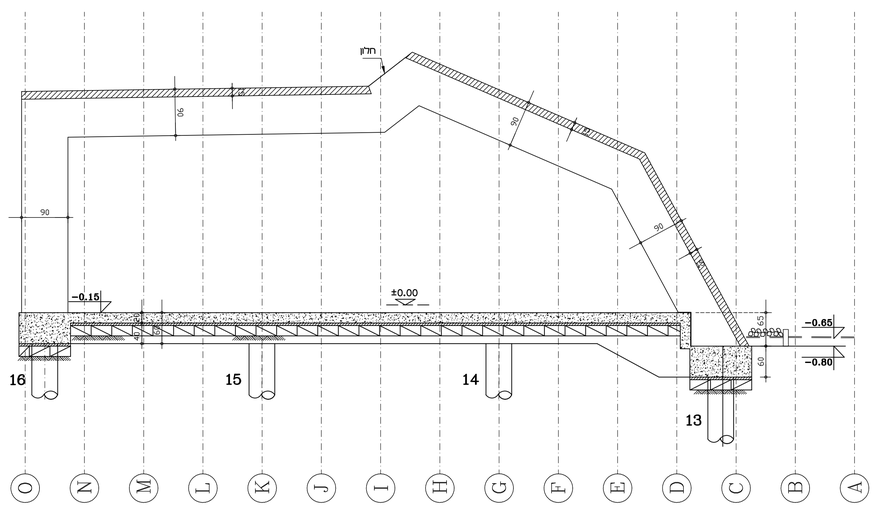

מסגרת בציר 5 1:50

מס' שינוי	תיאור	נכון	בדוק	מתכנן	בדוק אדריכל	מהנדס	אדריכל	תאריך
0								

מהדורה | עדכונים | תאריך

המבצע אחראי לבדיקת כל המידות.
עד כל מעוות או אי התאמה עליו להודיע למתכנן.
לפני המשך הביצוע, אין לקבוע מידות עיי מדידה.
בשרטוט, התכניות נשמרות רכוש הפרט של המתכנן.

0.00=22.75

הערות:

1. בטון ב-30
פלדה כ-500
2. דרגת חשיפה -3

מקרא:

-בטון חדש

-בטון קיים

מתכנן: ARCHITECT:

בודק אדריכלים BODEK ARCHITECTS
מוטי בודק MOTI BODEK
ברודצקי 48 תל אביב טל. 03-6425532 050-5268820
פקס 03-6425649 E-mail: bodek50@gmail.com

שם הפרוייקט

מועדון נוער
ניסנית

משרד מתכנן:
משה לביא-רפאל בט
הנדסת בנין
רחוב עמוס 47 ת"א .
טלפון : 6044483 פקס/מודם : 5462502
email: lavibat@netvision.net.il

קנה סדה	SCALE:	1:50
תאריך:	DATE:	16.05.22
שם קבץ מחשב :	AUTOCAD FILE :	m:\autocad-proj\393K105\
שם התכנית :	DRAWING NAME :	

תכנית חתכים ומבטים
על מסגרות
צירים 7-1

מהדורה	גליון מס:
EDITION 0	SHEET NO. ק-105