יש לבצע גילוי אש בלוח זה
הלוח יבוצע לפי תקן 61439

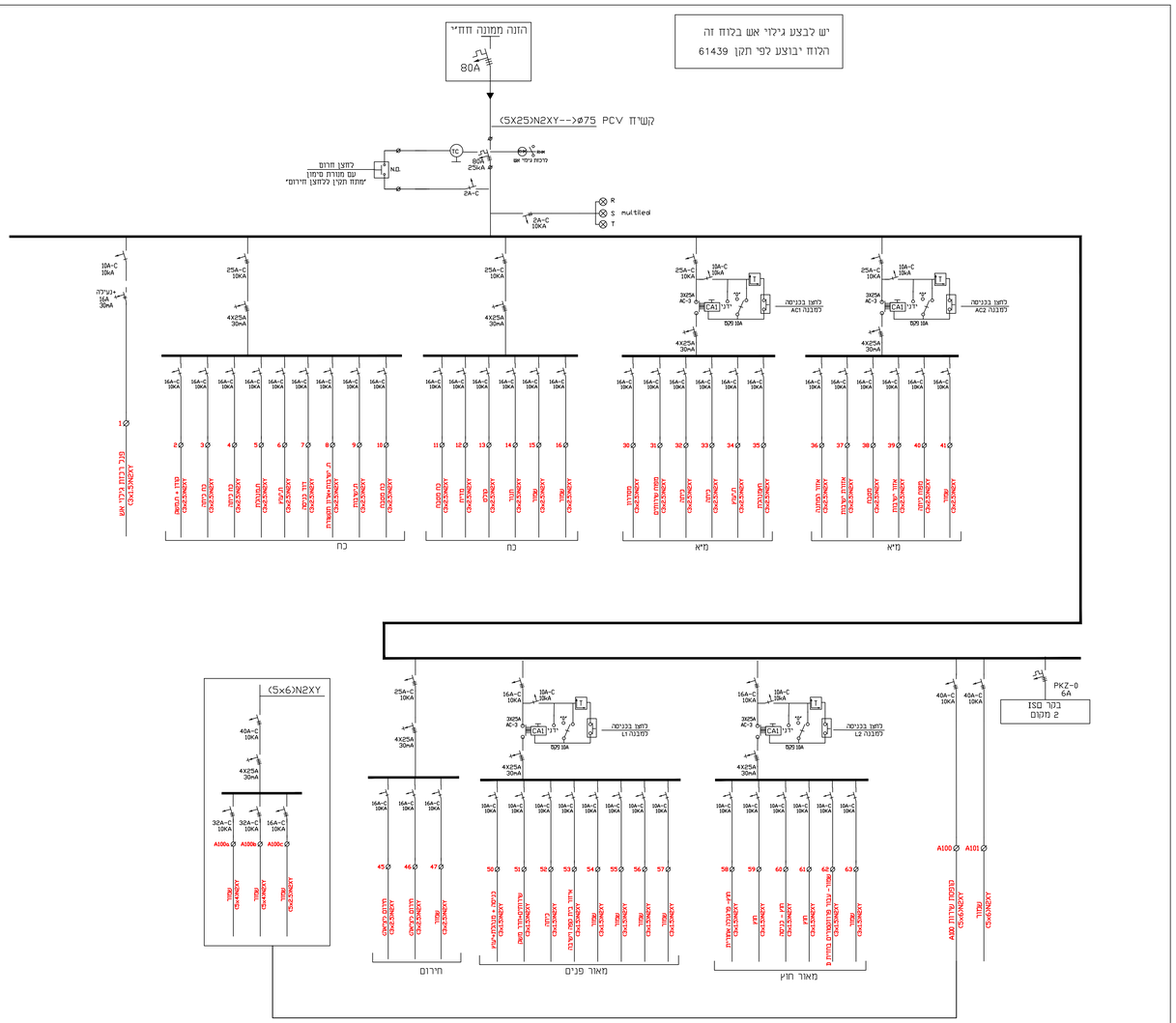

מקרא

- מאמת דעיר חד.דו ותכת פאזי מתאים לזרם קצר 10 ק.א. לפי תקן VDE
- מאמת תכת פאזי עם הגנות תרמיות ומגנטיות ניתנות לכיוון.
- מנורת סימון מתח בקוטר 22 מימ , מסוג מוכטיכד.
- לחצן בדיקת נוריות בקוטר 22 מימ.
- ממסר פחת חד פאזי תוצרת ABB או שיע. הממסר דגם "A"
- ממסר פחת תכת פאזי תוצרת ABB או שיע. הממסר דגם "A"
- מפסק מחיף 4 קוטבי עם תא כיבוי קשת לניתוק בעומס-כפי P3??? AC3
- מפסק מחיף כפיקוד מסוג פקט-בחזית הכוח.
- ממסר צעד חד פאזי.
- מגען חד פאזי מתאים לשלוש מליון פעולות לפי אפיין AC3

הערות

1. מבנה הכתה
-הכתה ייבנה פח בשבבי 1.5 מימ. צבוע פעמיים צבע יסוד וצבע מופי אפוקסי אלפוקוסטסי-בגוון בז'.
2. פסי צבירה בכתה ישלפו- N.T.S.H. עיי מדבקות ארגיליות.
3. בהתיכי כניסה ללוח יש לבצע ניסוי פלסטי שלפ יהותה חשמל ראשית.
4. מהדקים-כל מהדק ישלפ עיי סימון פלסטי ארגיגלי. יש להתקין מהדקים שמורים גם עבור מאפיקים שאינם מותקנים ומצויירים בתכנית בתוכם שמור בבבב. מהדקים ירוז מסומים אריזמיל"ר אי פניקס.
5. שרטים -שרטים הכתה יבוצע על פלים דלכתות וכן על אביזרים פימיים עיי שלפי מנדיץ-המהדקים עיי דבק ובברגים.
6. כל מוליך בכתה כולל מוליכי פוח, אפס והארקה-ישלפו עיי שלפ פלסטי -עליו חוזם מספר המעגל.
7. כל כבל המחובר ללוח ישלפ עיי שלפ פלסטי כדגמת פדרים-עליו כתוב- בגם בלמ מחיק- מספר המעגלים
8. חיווט כבלים לכתה-יבוצע בצורה ממודרת. הכבלים יחוזקו לפרופיל בתא מהדקים
9. באחריות הקבלן לבצע מדידות מזיריקות של רשת בעירות ולהתחשב בכל גורם המבביל את מידות הכתה.
רגשות וכבלת לאישור המתכנן תבוצע רק לאחר שהקבלן בדק את המידות באתר.
אישור לחוזם עיי המתכנן אינו מהווה אישור לגבי התאמת המידות לרשמות
או מגבלות אחרות-והקבלן יעמ בכל ההוצאות עקב אי התאמת הכתה.
10. יחוזקו חיים תכניות בגוי פח-כולל שלפ חיצוני-יוכניות מתחת לפמ".
11. ראה הנחיות נוספות בפרפים הסכמי.
12. לפני ביצוע הכתה, יבוא הקבלן תכניות ביצוע לאישור המזמין
כפפרס בפפרס הסכמי. אין להתחיל בביצוע הכתה לפי קבלת אישור המתכנן בכתב.
13. דרמות חיצוניות לביפה.
אין לחזמין או לבצע דלתות לרשות בחזית לחזות עד שהחות יוחטנו באתר.
ומלקות דרמות ומקורות המתכנן ותבוצע כך שפרופיליים לא יפריעו לטיפל בצדיד שבכתה החשמל.
14. הכתה יבוצע לפי:
- תקנות החשמל
- מפרט הפרייקט
- מפרט 08
15. ציוד בכתה יהיה מתוצרת.ABB אי שיע באישור המתכנן
16. יש לדאוג ל- 30% מקום שמור בכתה

רשימת רשומות

חפיר	שם	תאריך
המזמין		
המפתח		
אדריכל		
קונסטרוקציה		
קבלן		
מים וביוב		
פיתוח		
מיזוג		
אלומיניום		
גבורות		
חשמל		
איטום		
ריצוף		

תאריך	מס'	מהות השינוי/עדכון

Valitman Liberman Electrical Engineering
ויצמן ליברמן הנדסת חשמל
ויצמן ליברמן - הנדסת חשמל בע"מ
מייל : vl.mail.eng@gmail.com
מטרד : 08-8530750

AS MADE	לבצוע	לסכרז	לאישור
○	○	●	○

שיפוץ מבנה כניסה
מ.א חוף אקלון

3429

שם התוכנית:
תכנית לוח חשמל
3429-4

שם הקובץ:	3429-in-ver4	קנ.מ:	1:50
מהדורה :	לסכרז 0	תאריך :	27.11.22

המבצע אמור לבדיקת הפרזות ולהתאמתן למקום
על המבצע לבקר את כל הפרזות ועל כל מצוה
אי אי החאמה עליו לדווים למתכנן
אין לבצוע גרדים על י מדידה בטופים
כל הזכויות שמורות למתכנים אין
לתותיק , לעשות אי לשמתמש בתוכנית ובדיעיות
הנלומים בה ללא אישור פורש.
©