מס' פרט בפרויקט	תאור	קובץ DETAIL
A / 10	חלון קיפ לחדר נטילת ידיים	אלומיניום

תפוצה	תאריך
1	28/06/15

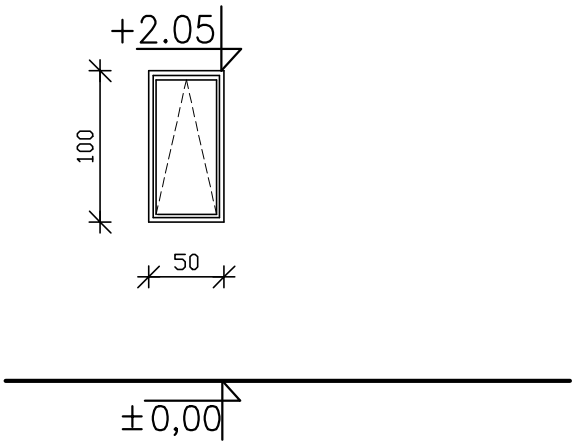

תרשים

ק.מ. 1:50

כמות

ימין

שמאל

פתח בנייה	פנים: 56/103	חוץ: 50/100	
חלוקה ופתיחה	חלון קיפ לשרותים		
פרופיל	לפי קליל 4500 או ש"ע		
זיגוג	זכוכית חלבית רגילה בעובי 6 ממ'		
פרזול	לפי יצרן באישור אדריכל		
גמר	צבוע בתנור - גוון RAL 7037		
סורג			סה"כ 1
הערות			

○ מועצה אזורית חוף אשקלון ○

שם הפרוייקט:
מרכז הישוב ניצן

מס' פרוייקט:
336/1

בית הכנסת
כלל ישראל

קאסוטו-וולצ'ו אדריכלות ובנין ערים בע"מ
רחוב יפו 97 , ירושלים 94340 ☎ 6221075 , 6231018
email: v_yacov@netvision.net.il
CASSUTO-VOLCHO ARCHITECTURE & TOWN PLANNING LTD
97 JAFFA ST. JERUSALEM, 94340 ☎ 6231018, 6221075