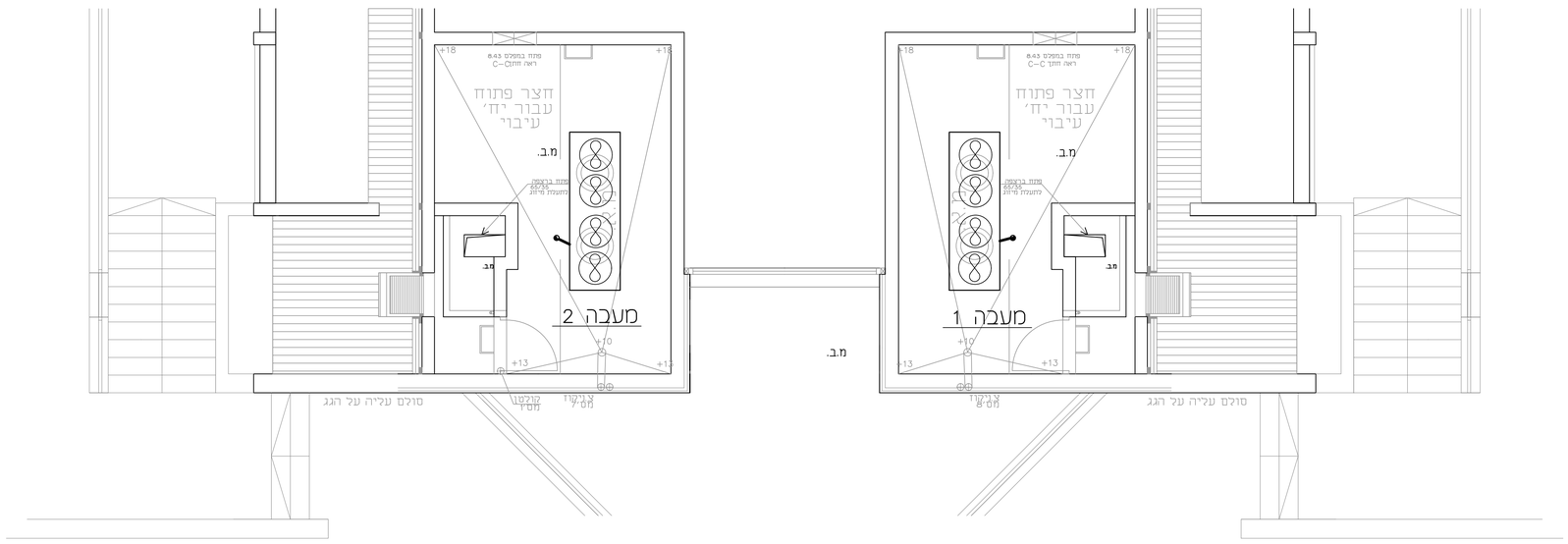

+6.50

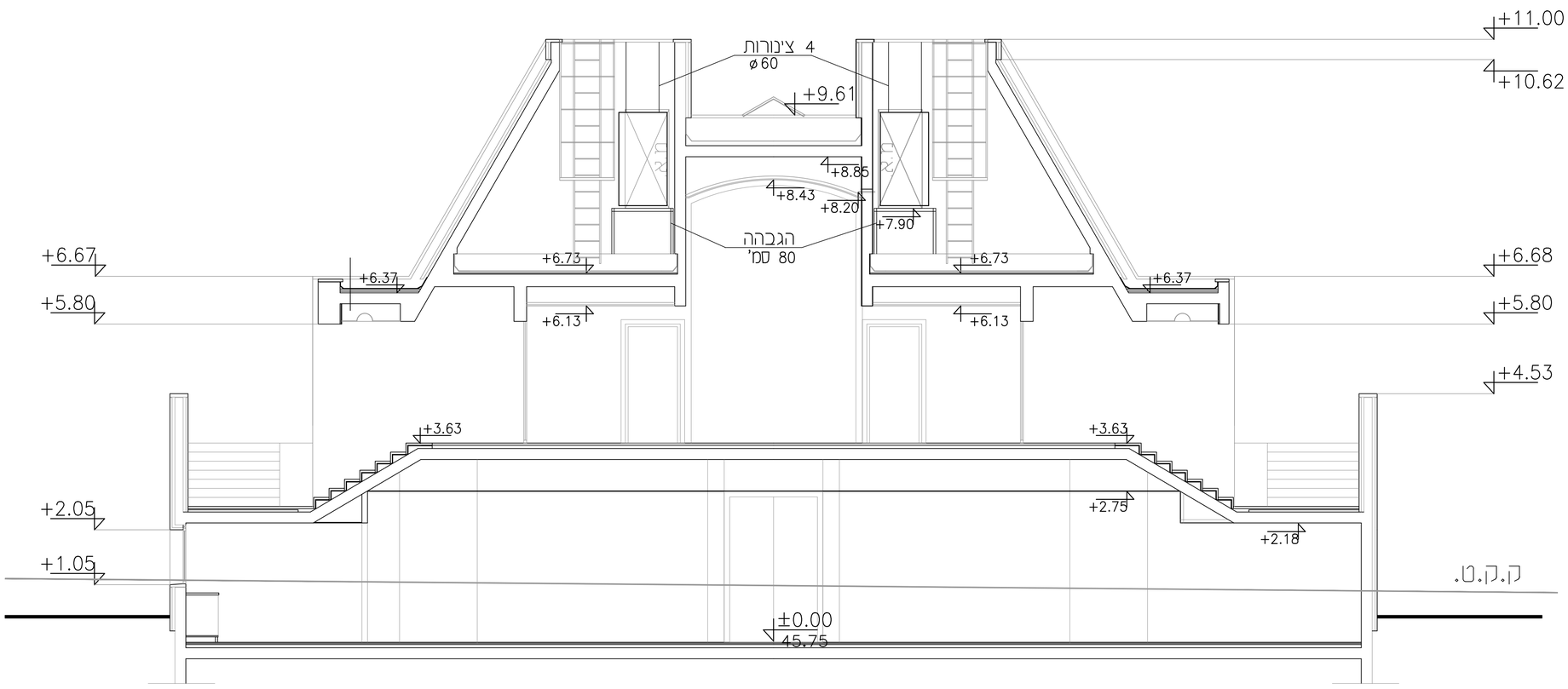

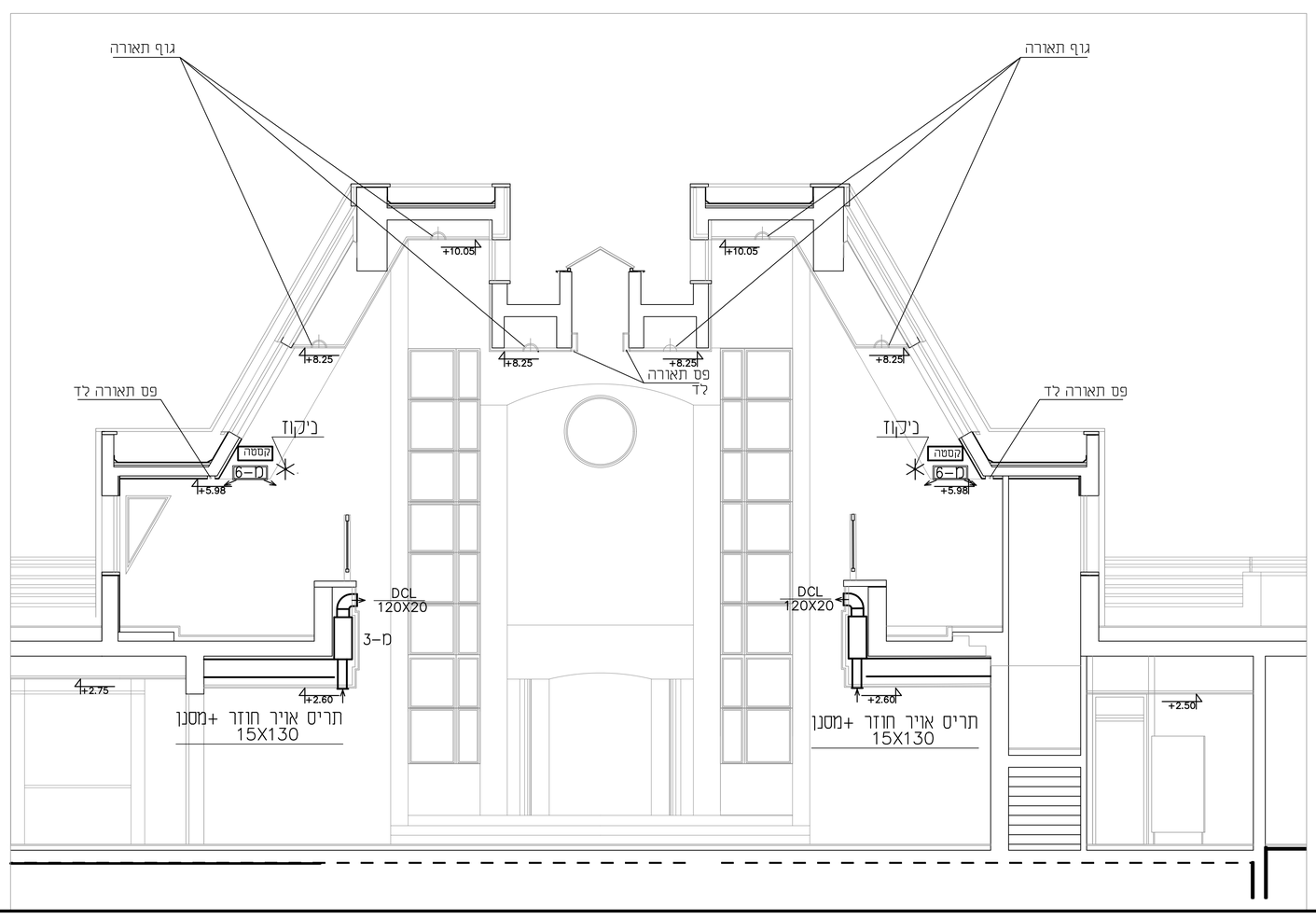

A-A חתך

מספר	תאריך	השינוי
3	15.06.22	עדכון כללי
2	21.01.16	לביצוע
1	15.12.15	עדכון אדריכלות

שינויים

לעיון ○ למכרז ○

לביצוע ●

האדריכל:

בית הכנסת כלל ישראל

מיזוג אויר

תכנית גג
חתכים

דיסקינד-רוזנטל
הנדסה ויעוץ בע"מ
רחוב שערי תורה 17
ת.ד. 16173 ירושלים
טל: 02-6420948, פקס' 6420950
E MAIL : handasa@017.net.il

תכנן	א.ר
בקר	א.ר
שרטט	ז.ב
קנ"מ:	1 : 50

מספר העבודה: x 15066

מדות הגליון: xxx

302

5066-302

העתקים

מספר	שם	תאריך