מס' פרט בפרויקט	A 16	תאור: חלון נגרר כנף על כנף לעזרת נשים קומה עליונה	DETAIL קובץ אלומיניום

תפוצה	תאריך
1	28/06/15

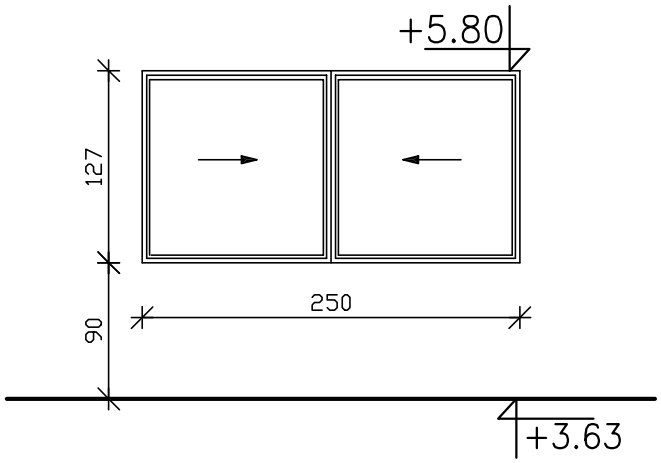

תרשים

ק.מ. 1:50

כמות

ימין

שמאל

פתח בנייה	פנים: 256/130	חוץ: 250/127	
חלוקה ופתיחה	חלון נגרר כ.ע.כ		
פרופיל	לפי קליל 7000 או ש"ע		
זיגוג	זכוכית שקופה רגילה בעובי 6 ממ'		
פרזול	לפי יצרן באישור אדריכל		
גמר	צבוע בתנור - גוון RAL 7037		
סורג			סה"כ 10
הערות			

○ מועצה אזורית חוף אשקלון ○

שם הפרויקט: מרכז הישוב ניצן

מס' פרויקט: 336/1

בית הכנסת כלל ישראל

קאסוטו-וולצ'ו אדריכלות ובנין ערים בע"מ
רחוב יפו 97 , ירושלים 94340 ☎ 6221075 , 6231018
email: v_yacov@netvision.net.il
CASSUTO-VOLCHO ARCHITECTURE & TOWN PLANNING LTD
97 JAFFA ST. JERUSALEM, 94340 ☎ 6231018, 6221075