מס' פרט בקובץ	M 9	חלון רפפה קבוע משופע במישור הגג	תאור	DETAIL קובץ מסגרות

תפוצה	תאריך
1	20/08/15

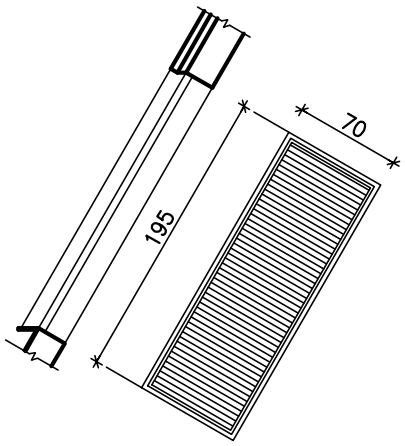

תרשים
ק.מ. 1:50

כמות

ימין
שמאל

פתח בנייה	פנים: 195/70	חוץ: 195/70
חלוקה ופתיחה	חלון קבוע רפפה פח	
חומר כנף	פח מגולוון	
חומר משקוף	פלדה מגולונת, עובי לפ תקן	
פרופיל		
פרזול		
גמר	מגולוון: 2 שכבות יסוד ו-2 שכבות צבע, גוון 7037	סה"כ 2
הערות	עובי הפח וחומר המשקוף ראה פרטים בעמוד מס' 00 בחוברת פרטים	

○ מועצה אזורית חוף אשקלון ○

שם הפרוייקט:
מרכז הישוב ניצן

מס' פרוייקט:
336/1

בית הכנסת
כלל ישראל

קאסוטו-וולצ'ו אדריכלות ובנין ערים בע"מ
רחוב יפו 97 , ירושלים 94340 ☎ 6221075 , 6231018
email: v_yacov@netvision.net.il
CASSUTO-VOLCHO ARCHITECTURE & TOWN PLANNING LTD
97 JAFFA ST. JERUSALEM, 94340 ☎ 6231018, 6221075