מס' פרט בפרויקט	A / 20	חלון קבוע משופע במישור הגג	תאור	DETAIL קובץ
				אלומיניום

תפוצה	תאריך
1	28/06/15

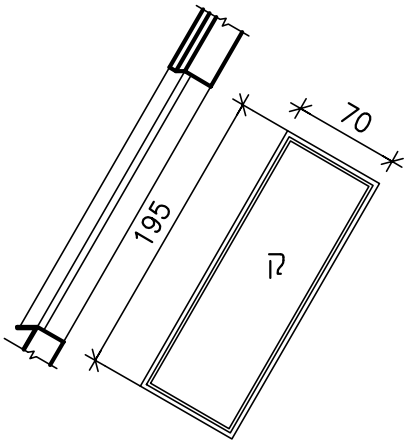

תרשים

ק.מ. 1:50

כמות

ימין

שמאל

פתח בנייה	פנים: 70/195	חוץ: 70/195	
חלוקה ופתיחה	חלון קבוע		
פרופיל	תוצרת חב' VELUX או ש/ע		
זיגוג	זכוכית שקופה רגילה בעובי 6 ממ'		
פרזול	לפי יצרן באישור אדריכל		
גמר	צבוע בתנור - גוון RAL 7037		
סורג			סה"כ 12
הערות	אופציה לזכוכית נוספת עם ציור "ויטרז' "		

○ מועצה אזורית חוף אשקלון ○

שם הפרויקט:
מרכז הישוב ניצן

מס' פרויקט:
336/1

בית הכנסת
כלל ישראל

קאסוטו-וולצ'ו אדריכלות ובנין ערים בע"מ
רחוב יפו 97 , ירושלים 94340 ☎ 6221075 , 6231018
email: v_yacov@netvision.net.il
CASSUTO-VOLCHO ARCHITECTURE & TOWN PLANNING LTD
97 JAFFA ST. JERUSALEM, 94340 ☎ 6231018, 6221075