מס׳ גרסה / מהדורה	M 8	מערחת אביזרים לתא שרותים נכים	תאור
			DETAIL קובץ
			מסגרות

תפוצה	תאריך
1	20/08/15

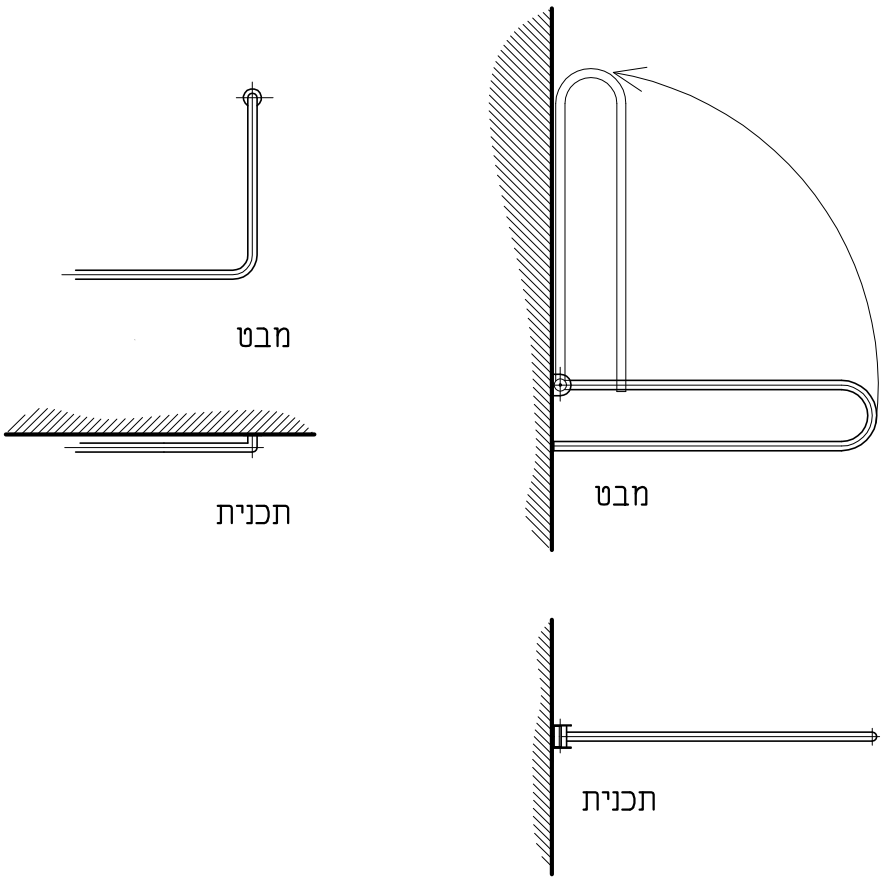

מאחז נכים שני מישורים
מק״ט 8036

ידית מתרוממת
מק״ט 8046

תרשים
ק.מ. 1:50

כמות

ימין
שמאל

פתח בנייה	פנים:	חוץ:
חלוקה ופתיחה		
חומר כנף		
חומר משקוף		
פרופיל		
פרזול		
גמר		
הערות		

סה״כ 2

○ מועצה אזורית חוף אשקלון ○

שם הפרוייקט:
מרכז הישוב ניצן

מס׳ פרוייקט:
336/1

בית הכנסת
כלל ישראל

קאסוטו-וולצ׳ו אדריכלות ובנין ערים בע״מ
רחוב יפו 97 , ירושלים 94340 ☎ 6221075 , 6231018
email: v_yacov@netvision.net.il
CASSUTO-VOLCHO ARCHITECTURE & TOWN PLANNING LTD
97 JAFFA ST. JERUSALEM, 94340 ☎ 6231018, 6221075