מס׳ פרט בפרויקט	M 11	מאחז יד קבוע בעליה על הגג	תאור	DETAIL קובץ
				מסגרות

תפוצה	תאריך
1	20/08/15

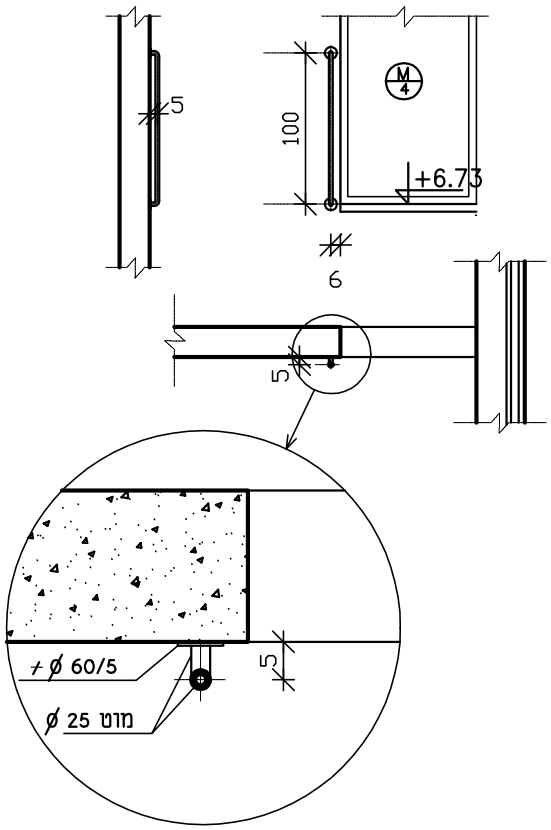

תרשים
ק.מ. 1:50

כמות

ימין
שמאל

פתח בנייה	פנים:	חוץ:
חלוקה ופתיחה		
חומר כנף		
חומר משקוף		
פרופיל	צינור מגולגל ø 25 ממ׳	
פרזול		
גמר	2 שכבות יסוד ו-2 שכבות צבע, גוון RAL 1015	סה״כ 2
הערות	צורת העיגון הסולם לקיר ע״פי תכנית ההתקנה ובאחריות הקבלן	

○ מועצה אזורית חוף אשקלון ○

שם הפרויקט:
מרכז הישוב ניצן

מס׳ פרויקט:
336/1

בית הכנסת
כלל ישראל

קאסוטו-וולצ׳ו אדריכלות ובנין ערים בע״מ
רחוב יפו 97 , ירושלים 94340 ☎ 6221075 , 6231018
email: v_yacov@netvision.net.il
CASSUTO-VOLCHO ARCHITECTURE & TOWN PLANNING LTD
97 JAFFA ST. JERUSALEM, 94340 ☎ 6221075, 6231018