מס' פרט בפרויקט	תאור	קובץ DETAIL
A / 17	דלת כניסה למבואה עזרת נשים חלונות קבועים	אלומיניום

תפוצה	תאריך
1	28/06/15

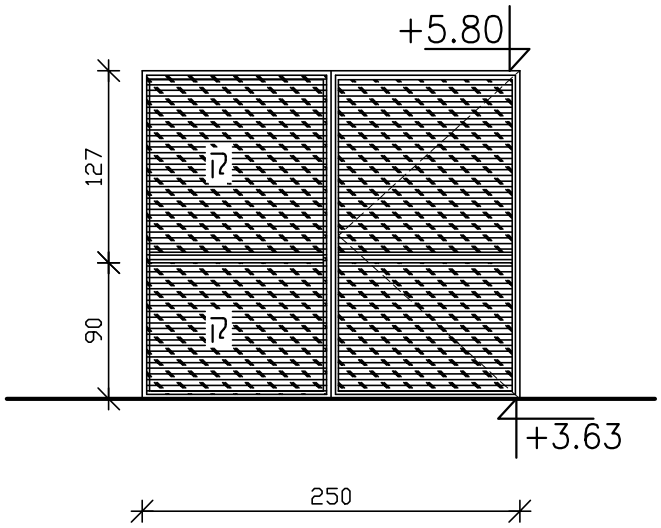

תרשים

ק.מ. 1:50

כמות

ימין

שמאל

- זכוכית רגילה, עובי 6 ממ'
- זכוכית מחוסמת, עובי 8 ממ'

פתח בנייה	פנים: 256/230	חוץ: 250/217	
חלוקה ופתיחה	חלון נגרר כ.ע.כ		
פרופיל	לפי קליל 4500 או ש"ע		
זיגוג	זכוכית שקופה רגילה בעובי 6 ממ'		
פרזול	לפי יצרן באישור אדריכל		
גמר	צבוע בתנור - גוון RAL 7037		
סורג			סה"כ 2
הערות			

○ מועצה אזורית חוף אשקלון ○

שם הפרוייקט:
מרכז הישוב ניצן

מס' פרוייקט:
336/1

בית הכנסת
כלל ישראל

קאסוטו-וולצ'ו אדריכלות ובנין ערים בע"מ
רחוב יפו 97 , ירושלים 94340 ☎ 6221075 , 6231018
email: v_yacov@netvision.net.il
CASSUTO-VOLCHO ARCHITECTURE & TOWN PLANNING LTD
97 JAFFA ST. JERUSALEM, 94340 ☎ 6231018, 6221075