מס׳ פרט בפרויקט	M 6	דלת פח לחיפוי נישה עמדת כיבוי אש	תאור	DETAIL קובץ
				מסגרות

תפוצה	תאריך
1	20/08/15

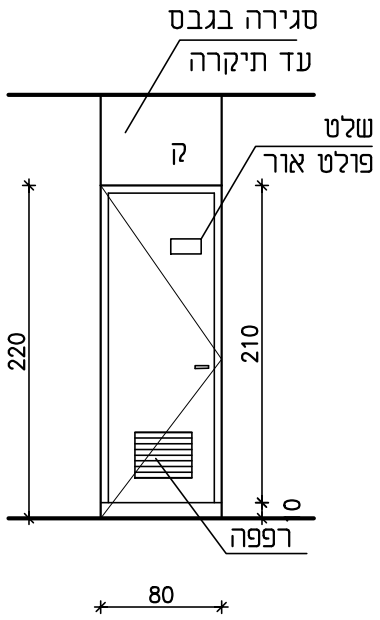

תרשים
ק.מ. 1:50

כמות

ימין
שמאל

פתח בנייה	פנים: 80/210+10	חוץ:
חלוקה ופתיחה	דלת פח , פתיחה רגילה חיצונית וחלק קבוע	
חומר כנף	פח מגולון כדוגמת רשפים או ש״ע	
חומר משקוף	משקוף מ-4 צדדים, פח מכופף מגולון בעובי 2 ס״מ	
פרופיל	לפי מפרט 'רשפים' או ש״ע	
פרזול	נעלה שקוע, צירים פנימיים, פרזול לפי יצרן באישור אדריכל	
גמר	צבוע בתנור - גוון RAL 1015	סה״כ 1
הערות		

○ מועצה אזורית חוף אשקלון ○

שם הפרויקט:
מרכז הישוב ניצן

מס׳ פרויקט:
336/1

בית הכנסת
כלל ישראל

קאסוטו-וולצ'ו אדריכלות ובנין ערים בע"מ
רחוב יפו 97 , ירושלים 94340 ☎ 6221075 , 6231018
email: v_yacov@netvision.net.il
CASSUTO-VOLCHO ARCHITECTURE & TOWN PLANNING LTD
97 JAFFA ST. JERUSALEM, 94340 ☎ 6221075, 6231018