מס' פרט בפרויקט	M 4	דלת פח לחדר מיזוג אויר ויציאת על הגג טכני	תאור
			DETAIL קובץ
			מסגרות

תפוצה	תאריך
1	20/08/15

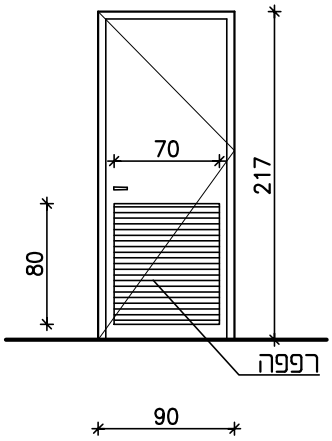

תרשים
ק.מ. 1:50

כמות

ימין	2
שמאל	2
סה"כ	4

פתח בנייה	פנים: 90/217	חוץ:
חלוקה ופתיחה	כנף אחד לפתיחה רגילה	
חומר כנף	לפי ש.ב.א. או ש"ע-פח מכופף 2 מ"מ דגם א' מגולון	
חומר משקוף	לפי ש.ב.א. או ש"ע	
פרופיל	--	
פרזול	3 צירים סמויים, ידית מנול וחבלה, מנול צילינדר	
גמר	מגולוון: 2 שכבות יסוד ו-2 שכבות צבע, גוון RAL 7037	
הערות		

○ מועצה אזורית חוף אשקלון ○

שם הפרויקט:
מרכז הישוב ניצן

מס' פרויקט:
336/1

בית הכנסת
כלל ישראל

קאסוטו-וולצ'ו אדריכלות ובנין ערים בע"מ
רחוב יפו 97 , ירושלים 94340 ☎ 6221075 , 6231018
email: v_yacov@netvision.net.il
CASSUTO-VOLCHO ARCHITECTURE & TOWN PLANNING LTD
97 JAFFA ST. JERUSALEM, 94340 ☎ 6221075, 6231018