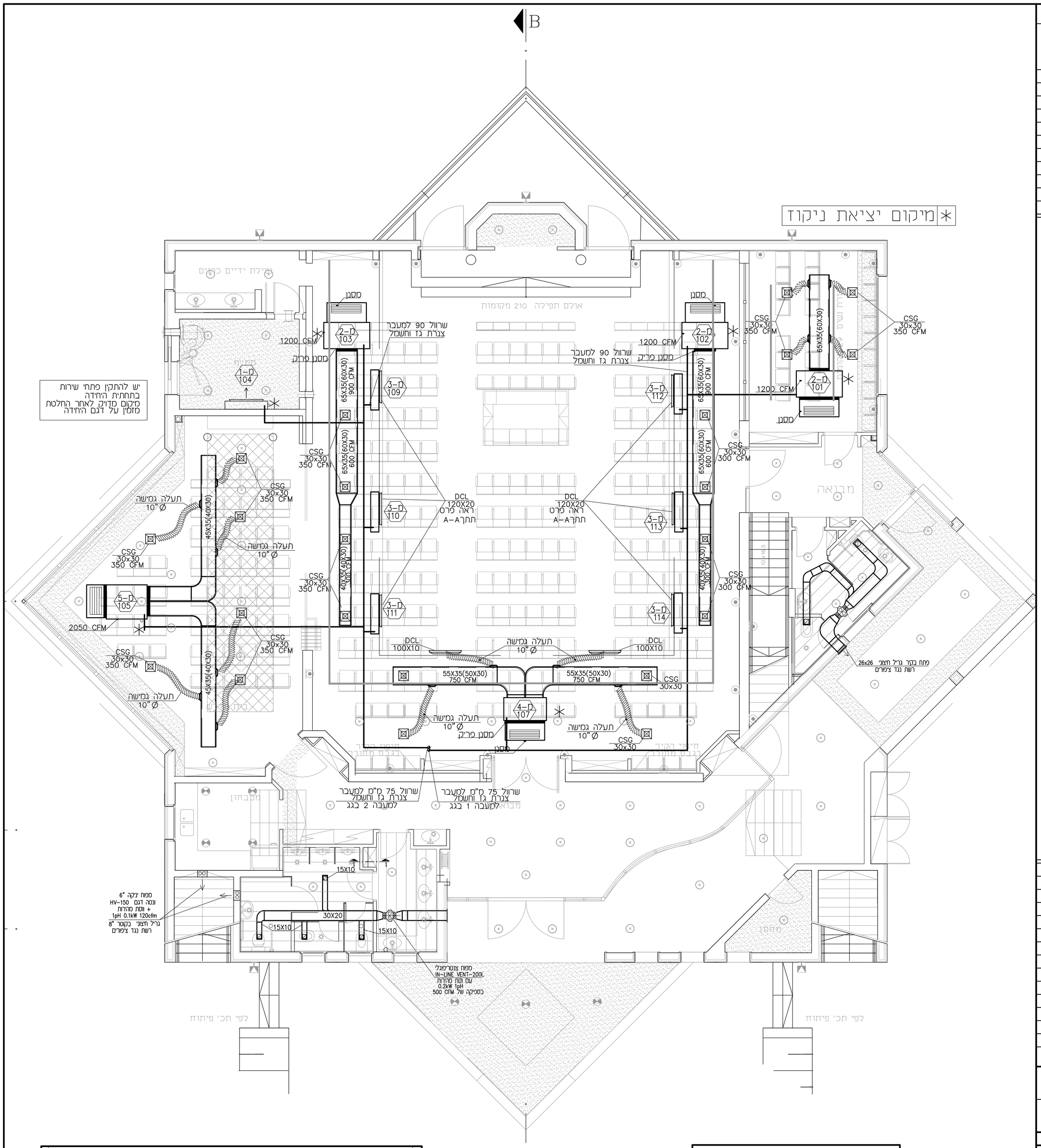

סימון המזגן	דגם המזגן	תפוקת קירור Btu\H	ספיקת אויר CFM	מידות מאייד עומק	גובה	אורך	כמות יחידות	זרם חשמל pHxA	הספק חשמל pH	kWt	מידות מעבה עומק	גובה	אורך	כמות יחידות
ק-1 עיני	SAMSUNG AM-56 KNQDEH/EU	19 100	500	1065	298	243	2	1x0.3			מעבה 1 SAMSUNG AM-340 KXVAGH/EU			1
ק-2 אופקי נסתר	SAMSUNG AM-112 HNMPKH/EU	38 200	1200	1300	300	700	2	1x1.4						
ק-3 אנכי נסתר	SAMSUNG AM-71 MNFDEH/EU	24 200	550	1225	600	220	3	1x0.4			תפוקת קירור 327 200 BTU/H			
ק-4 אופקי מתועל	SAMSUNG AM-140 HNMPKH/EU	47 800	1500	1300	300	700	1	1x1.7			88x170(H)x270			
ק-6 קסטה דו כיווני	SAMSUNG AM-71 FN2DEH/EU	24 200	530	890	230	575	4	1x0.4			2 הזנות 3x40A 26 kw			
ק-1 עיני	SAMSUNG AM-56 KNQDEH/EU	19 100	500	1065	298	243	1	1x0.3			מעבה 2 SAMSUNG AM-440 KXVAGH/EU			1
ק-2 אופקי נסתר	SAMSUNG AM-112 HNMPKH/EU	38 200	1200	1300	300	700	2	1x1.4						
ק-3 אנכי נסתר	SAMSUNG AM-71 MNFDEH/EU	24 200	550	1225	600	220	3	1x0.4			תפוקת קירור 424 200 BTU/H			
ק-5 תקרתי נסתר	SAMSUNG AM-220 JNHFKH/EU	76 400	2000	1240	470	1040	3	1x3.8			88x170(H)x270			
ק-6 קסטה דו כיווני	SAMSUNG AM-71 FN2DEH/EU	24 200	530	890	230	575	4	1x0.4			2 הזנות 3x50A 35 kw			1

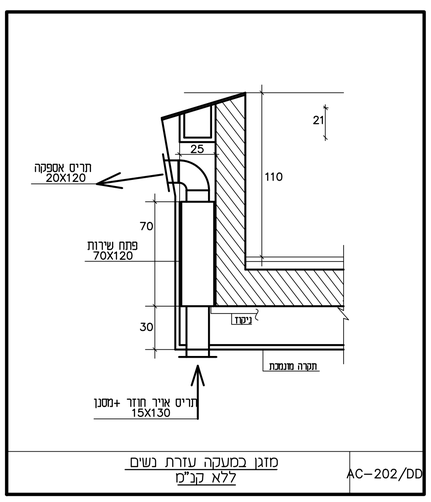

מזגן במעקה עזרת נשים
ללא קנ"מ

AC-202/DD

העתקים						
אדריכל	קונסטרוקציה	שמח	חשמל			תאריך

מספר	תאריך	השינוי
4	08.08.22	עדכון תקרה
3	15.06.22	עדכון כללי
2	21.1.16	לביצוע
1	15.12.15	עדכון אדריכלות

שינויים

לעיון ○ למכרז ○

לביצוע ●

האדריכל:

בית הכנסת כלל ישראל

מיזוג אויר
קומת כניסה

דיסקינד-רוזנטל
הנדסה ויעוץ בע"מ
רחוב שערי תורה 17
ת.ד. 16173 ירושלים
טל: 02-6420948, פקס' 6420950
E MAIL : handasa@017.net.il

תכנן	א.ר
בקר	א.ר
שרטט	ז.ב
קנ"מ:	1 : 50

מספר העבודה
x 15066
מדות הגליון
xxx

102

15066-102