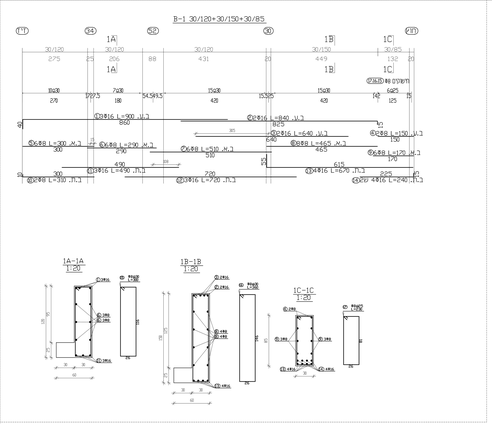

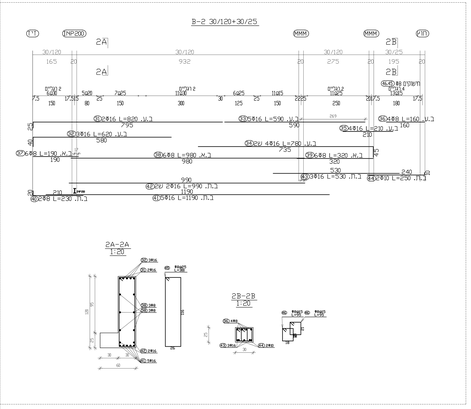

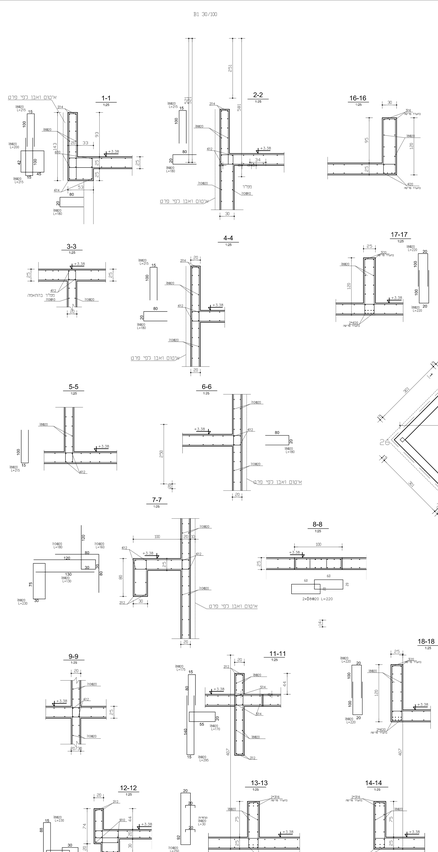

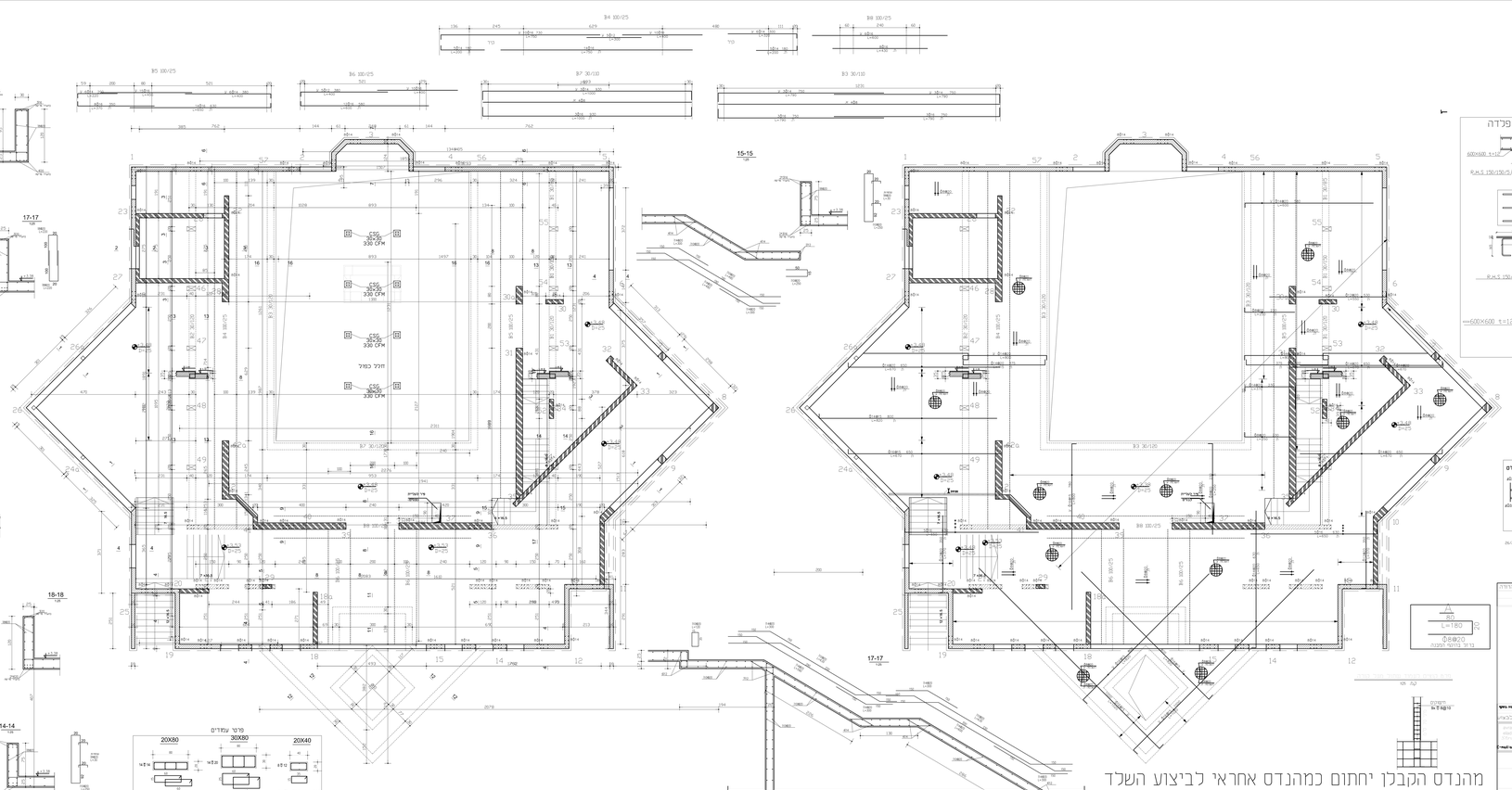

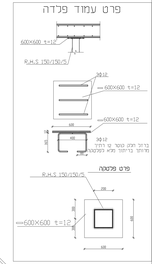

מהנדס הקבלן יחתום כמהנדס אחראי לביצוע השלד

יש לעיין בתוכנית פרטים

יש לעבוד בצמוד לאדר

מדרגות לפי אדר' בלבד

מקרא	
בטון מסוג	
קיר מסוג	
קיר שחור	
תאריך	שינוים מהדורה
מהדורות	
מהדורה	
לקוח	מס' לקוח
מס'	
מס'	
מס'