מס׳ פרט בפרויקט	TR 3	מחיצות ״טרספה״ בשרותי נשים בקומה א׳	תאור
		DETAIL	קובץ
		טרספה	

תפוצה	תאריך
1	20/08/15

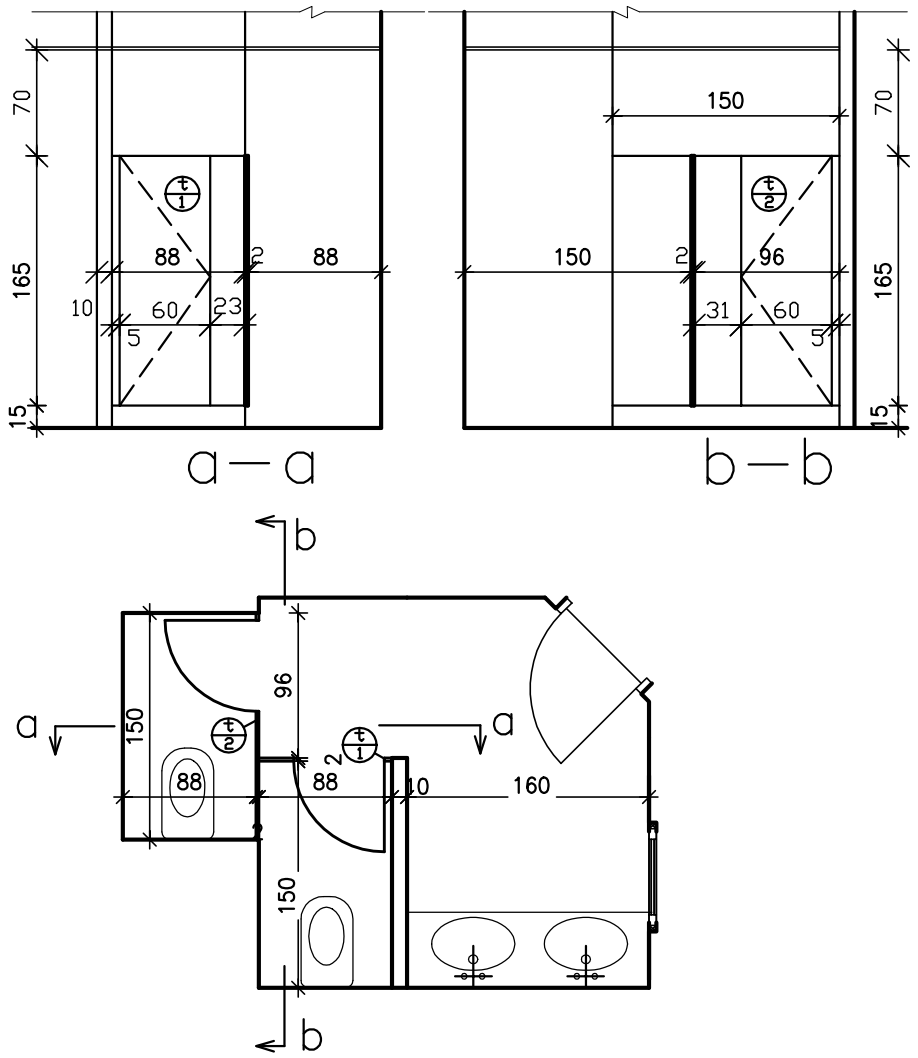

תרשים

ק.מ. 1:50

כמות

ימין

שמאל

פתח בנייה	פנים:	חוץ:
חלוקה ופתיחה	מחיצות לתאי שרותים כולל פרטי חיבור וסגירה כדוגמת ״אמבין״ או ש״ע	
חומר כנף		
חומר משקוף		
זיגוג		
פרזול	לפי יצרן באישור האדריכל	
גמר	גוון-אפור	סה״כ 2
הערות		

○ מועצה אזורית חוף אשקלון ○

שם הפרוייקט:
מרכז הישוב ניצן

מס׳ פרוייקט:
336/1

בית הכנסת
כלל ישראל

קאסוטו-וולצ׳ו אדריכלות ובנין ערים בע״מ
רחוב יפו 97 , ירושלים 94340 פקס 6221075 , 6231018
email: v_yacov@netvision.net.il
CASSUTO-VOLCHO ARCHITECTURE & TOWN PLANNING LTD
97 JAFFA ST. JERUSALEM, 94340 FAX 6221075, 6231018