מס' פרט בפרויקט	W 6	דלת עץ בכניסה לשרותים בקומה א'	תאור	DETAIL	קובץ
				נגרות	

תפוצה	תאריך
1	20/08/15

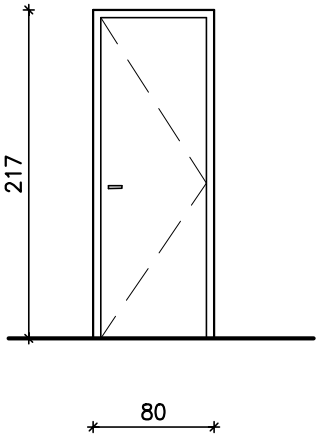

תרשים
ק.מ. 1:50

כמות

ימין	1
שמאל	1

פתח בנייה	פנים: 80/217	חוץ:	
חלוקה ופתיחה	דלת עץ חד אגפית עם פתיחה רגילה		
חומר כנף	מסגרת עץ ,מילוי פלקס-בונד 34 ממ' ציפוי דיקט בוק 4 ממ' משני צדדים		
חומר משקוף	משקוף פח מכופף 1.5 ממ'		
זיגוג	———		
פרזול	3 צירים נעיצה מסוג "פייפ" , ידיות "HOPPE"		
גמר	לקה שקופה פעמיים מט, גוון באישור האדריכל	סה"כ	2
הערות	פרטי משקוף פח ראה בדף 00 חוברת פרטים		

מועצה אזורית חוף אשקלון

שם הפרויקט:
מרכז הישוב ניצן

בית הכנסת
כלל ישראל

מס' פרויקט:
336/1

קאסוטו-וולצ'ו אדריכלות ובנין ערים בע"מ
רחוב יפו 97 , ירושלים 94340 ☎ 6221075 , 6231018
email: v_yacov@netvision.net.il
CASSUTO-VOLCHO ARCHITECTURE & TOWN PLANNING LTD
97 JAFFA ST. JERUSALEM, 94340 ☎ 6221075, 6231018