גובה הגדר	קוטר קידוח A	עומק קידוח B
1000-1600	Ø 4" *	mm 250
1600-3000	Ø 4" *	mm 300
3000-4000	Ø 4" *	mm 350
4000-	Ø 5" **	mm 400
6000	45"	MM 450

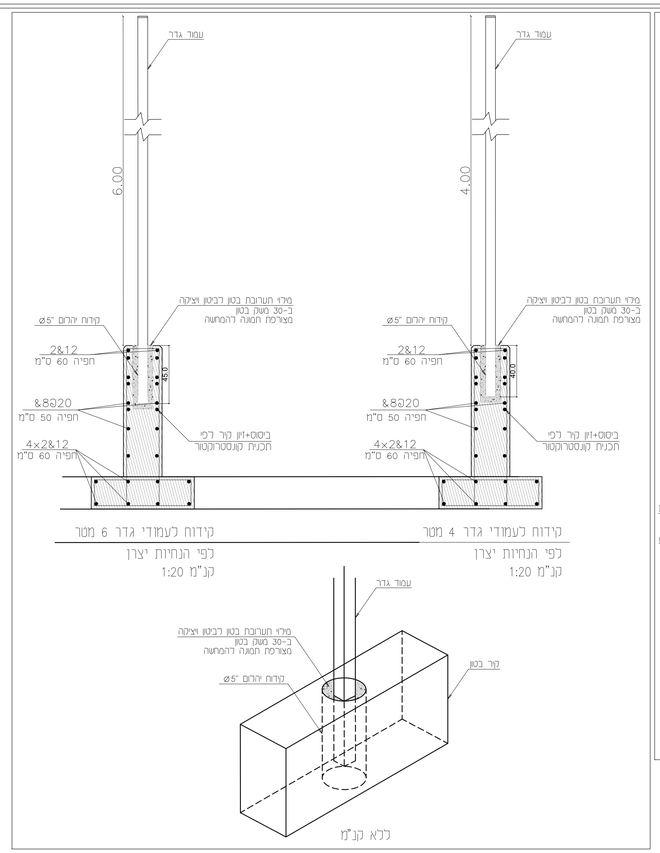

קיר גדר היקפי — קנ"מ 1:20

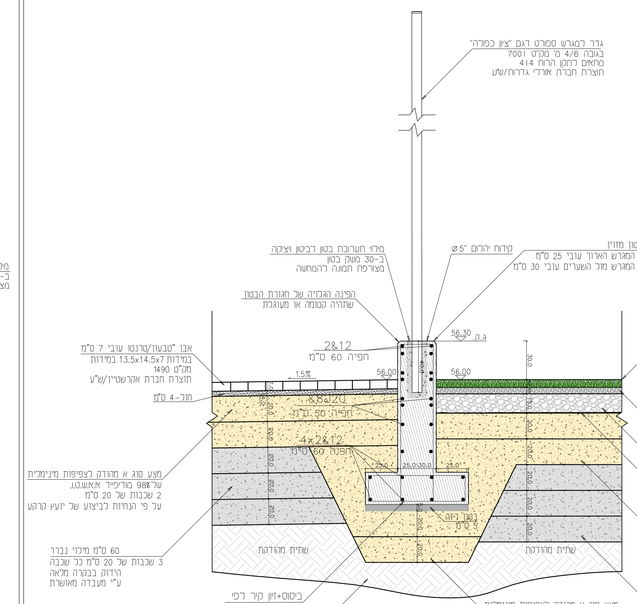

פרט קיר מסביב למגרש קנ"מ 1:20

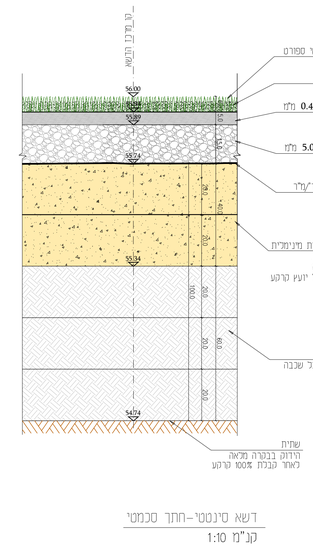

דשא סינטטי-חתך סכמטי
קנ"מ 1:10

1 כר הדשא - חתך במרכז מגרש — קנ"מ 1:10

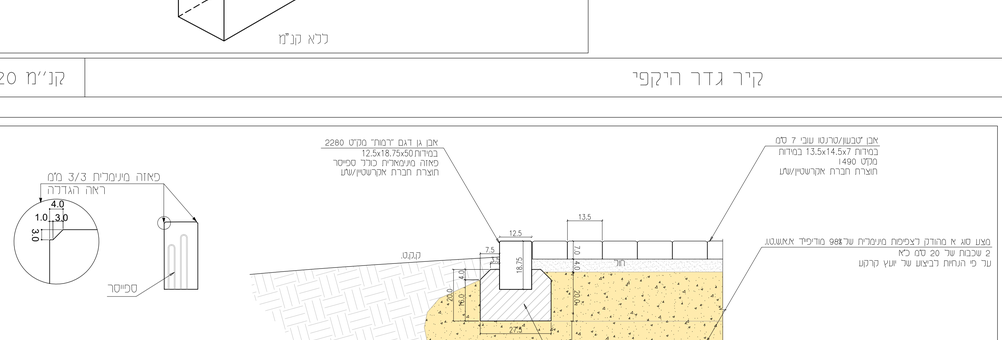

אבן גן דגם "רמות"

אפור	2280	2	28		**אבן גן דגם "רמות"** 12.5X18.75X50 (פאזה היקפית מינימלית)
צבע	2280				
סופרסטון	2280				
מסותת S.W	2280				

4 אבן גן — קנ"מ 1:10

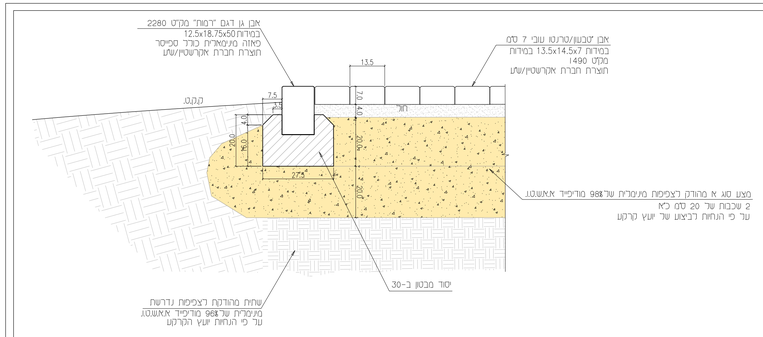

חתך אופייני קנ"מ 1:10

1490	51	3.1	**אבן "טבעון/טרנטו"** **עובי 7 ס"מ** **מידות 13.5X14.5X7 (ניתן לקבל בנימור גלי/שקט)**
1490			
1490			
661247			
1500			
14906			

3 ריצוף משתלבות — קנ"מ 1:10

הנכון אחראי למידות. עליו לבדוק את כל המידות
ולהודיע למתכנן על כל טעות או אי התאמה.
כל ההכנעת נשארות רכושו הפרטי של המתכנן.

תמצה

| | | | | |