הערה:
על מנהל הפרויקט והקבלן לבדוק את התוכנית לפני ביצוע. במידה ויש אי התאמות או הערות,יש לפנות למתכנן ולמנהגדס המזמיעה בכתב לפני הביצוע.

הערות :

הקבלן יבצע מדידות מדויקות ע"י מודד מומחה וימסן באמצעות יתדות את מיקום העמודים. עם גמר המיסון יזמין את המפקח לאישור סופי של המיקום. כמו כן באחריות הקבלן לבדוק את מפלס פני הקרקע הסופי לצורך ביצוע הבסיס. רק לאחר קבלת אישור בכתב מהמפקח - יתחיל הקבלן את העמודים.

לפני תחילת העבודה - באחריות הקבלן לבדוק אם קיימות מערכות תת קרקעיות

כל נזק שיגרם למערכות אלו עקב ביצוע עבודות החשמל יתוקן ע"י הקבלן ועל חשבונו.

יש לשמור על מרחקים בין צנרת החשמל לצנרת של מערכות אחרות - לפי חוק חשמל במהדורתו העדכנית.

הצהרת החשמלאי אשר ביצע את מתקן החשמל

שם הקבלן	מס' עוסק
ישוב	שכונה
רחוב	מס'	כניסה	מס' דירה
מס' שמיד לחיבור המתקן	
מס' חוזה	

הצהרה

א. הריני מצהיר שהמתקן המתואר בתכנית זו בנוסף, על דיני לפי בנוי ומבצעם הוראות, המובים הנחוצים לתורות מזון המשמר תש"ל 1981 ואם התקנתה מפורטים כל מי, תפי מכון תקנים ישראלי ובנוסף בדיקות בדיקה תשמ"ה, הנחוצה לכלל מבנה המשמר לישראל בנים ותנאים לאפשרה המשמר לצרכנים.

ב. הנייה מצהיר כי המתקן תיכ נבנן והוא בנוכנ ומקין וראוי לשימוש.

שם המשמלאי המבצע	
מס' רשיון	כתובת
סוג רישיון	מיקוד
תאריך	חתימת המשמלאי הבכלן

הערות :

- הארקת היסוד תבוצע בהתאם לתקנות החשמל (הארקת היסוד - תשמ"א 1981)
- מבנת הגישור או קישור של הארקת יסוד עשוי מפס מגולוון 4x30מ"מ ברזל 12מ"מ מצוקע עם ריתוך בין הפסים כדי להבטיח רציפות חשמלית לאורך המבנת, קישורים מחוץ לקירות יבונמו בבטון רזה.
- יש לפנות למתכנן לפני הביצוע אם קיימת אי בהירות בקשר לביצוע.
- פס השוואת הפוטנציאלים יותקן בקרבת תא כניסה של הכוח הראשי.
- יש להשתמש בתוכנית זאת לביצוע הארקת יסודות בלבד.
- יש לחזר גלוזיון את כל הכלונסאות שבתחוא מבנת הגישור.
- כיוון הזנות סופי יקבע עפ"י הנחיות הגרמנים.
- באחריות הקבלן המבצע לתאם ולאחת מידות בשטח לפי תוכניות אדריכליות עדכניות לביצוע.
- כאשר החיבור של "בזק" מעבר לכבייש או מרוחק, על הקבלן לבצע כבל וצינור מתאים עד הפילר.

מקרא :

סימון	תאור	גובה התקנה בס"מ
	ג"ת הצפה 30W LED דיזונ דגמת רודאו או שע מאושר	בתקרה/קיר
	ג"ת חרום דגמת גלדן ליים 180 דקות מקט GL-CB-30348 או שע כולל שקט "ציאה וצלמית תקוי, טוללות ניקל מסל קומפקט. מתאים לדרישות תקן ישראלי	מעל דלתות או תיקרה
EM EM	תאורת חירום חד תכלתית "לד" שהוא 3W לפי תקן דוגמת גלדן ליים מקט 08961X3 או ש.ע מאושר מתאים לדרישות תקן ישראלי	בתקרה
	לחצן להפעלת תאורה	h=1.4m
	מ"ז למאר 10 א' , יחיד, כפול, מחליף. דוגמת גבים או ש"ע	h=1.4m
	מ"ז למאר 10 א' , יחיד, כפול, מחליף מוגן מים. דוגמת גבים או ש"ע	h=1.4m
	בית תקע חד-מופני 16 א' תה"ט דוגמת גבים או ש"ע/במשרדים גובה מ'	h=1.8m
	כנ"ל אך מוגן מים דוגמת גבים או ש"ע במשרדים גובה 1 מ'	h=1.8m
TV	נקודת טלוויזיה תה"ט או עהיט כולל צנרת וכבלים מתאמים מכל נקודה ועד הריכוז קומפלט.	h=1.8m
מ	נקודת טלפון תה"ט או עהיט כולל צנרת וכבלים מתאמים מכל נקודה ועד הריכוז קומפלט.	h=1.8m
מ	נקודת רשת מחשבים - צוות 23a עם חוט משרה עד לתיבה 55a וחכמה בעל ברגים	h=1.8m
R	נקודה לרמקול כולל גריל דקוראטיבי לפי תקן 1220 על כל חזקיו	בתקרה או על קיר
	יחידת "הפעל-הפסק" למזגן מפוצל אי מיני מרכזי חד פוי או תלת-פוי בהתאם מהוכנית יונץ מ"א	h=1.8m
T	טרמוסטט למזגן כולל הכנות מתאימות בין היחידות	h=1.8m
	לחצן לרפסקת חשמל בחרום	h=1.8m
	לחצן לפעמון	h=1.8m
	פעמון	h=2.4m
א	לחצן אש אנלוגי להפסקת חירום	h=1.8m
ג	גלאי עשן אופטי אנלוגי להתקנה בתיבות ומתחת לתיקרה אקוסטית עם נורת סימון אינטגרלית	בתקרה
צופר אש	סירנה אש, צופר גילוי אש לעצמה של 100 D למרחק של 3 מטר להתקנה 10 מ"מ מתחת לתיקרה אקוסטית או חיצוני	על הקיר
	לוח חשמל	בגישה קיימת
	אלקטרודות הארקת יסוד מברזל ø10 לפחות.	ביסוד
	יציאה מפס הארקת יסוד עם פס מגולבן 40x4 mm	ביסוד
מ א	רכזת משולבת מתוונת כתובתית כולל כרטיסים להפעלות לגילויי וכיבוי אש וחזוקנות לחוצאת עשן לפי תקן 1220 על כל חלקיו	על הקיר

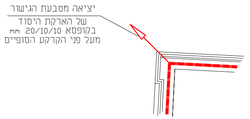

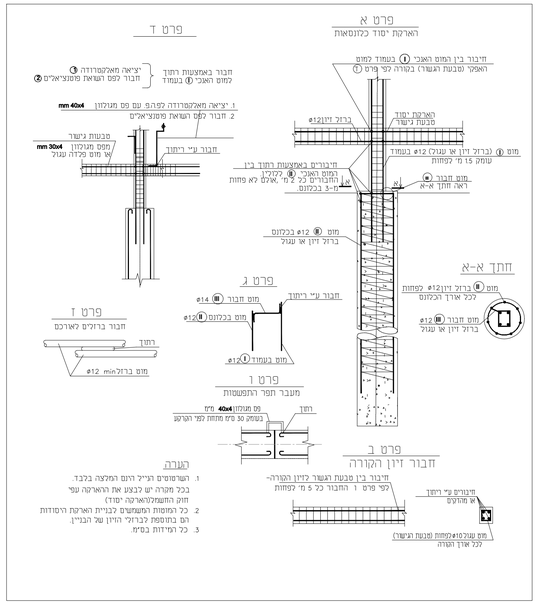

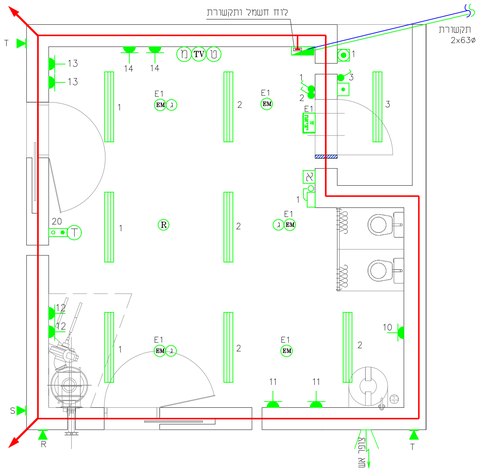

לוח חשמל

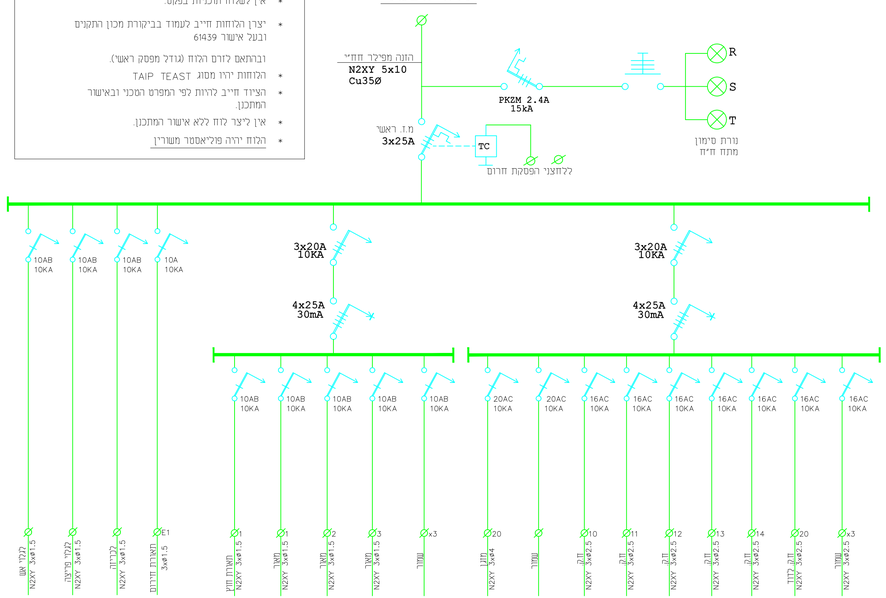

הערות ללוחות חשמל :

- כל מחסרי הפחות (מפסק מגן הפושל בזרם דלף) בפוריקס יהו מדגם A
- תוכניות לאישור יש לשלוח 2 עותקים למשרד המתכנן לאישור.
- אין לשלוח תוכניות בפקס.
- יצרן הלוחות חייב לעמוד בביקורת מכון התקנים ובעל אישור 61439

ובתתאם לזרם הזוח (גדול מפסק ראשי).

- הלוחות יהו מסוג TAIP TEAST
- הציוד חייב לזרוח לפי הפרט המכני ובאישור המתכנן.
- אין ליצר לוח ללא אישור המתכנן.
- הלוח יהיה פוליאסטר משוריין

1. המבצע אחראי לבדיקת המידות ולהתאמתן במקום.
2. נגד המבצע לבדוק את כל המידות ונגד כל טעות או אי התאמה יודיע למתכנן.
3. אין לבצע מידות עפיי מדידה מהשרטוט.
4. תוכניות זו היא רכושה הבלעדי של אור-אל פרוייקטים הנדסיים בע"מ. אין להעתיק ו/או לשנות לשמוש בתוכניות ובמידע כולו או מקצתו מבלי לקבל אישור שראש ובכתב מאור-אל פרוייקטים הנדסיים בע"מ.
5. אם אשרוכם לקבלת התוכניות והערות במידה וישנן, אי מתן תגובה יהווה אישור מפעמכם ללא הערות לתוכניות.

מספר	תאריך	תפוצה
2	04.07.2024	צוות תכנון
1	24.06.2024	צוות תכנון

מספר עדכון	תאריך	מהות עדכון
2	04.07.2024	לביצוע
1	24.06.2024	למכרז

שרטוט זה ל:
לעיון: ○ לאישור: ○ למכרז: ○ לביצוע: ●

היזם :
מ.א. חוף אשקלון

שם הפרוייקט: מגרש כדורגל בת הדר
שם התוכנית: תכנית חשמל מ"מד
מס' גיליון: 1734-2MM

אור-אל פרוייקטים הנדסיים בע"מ.
Orel Engineering Projects Ltd.
ת.ד. 697 אופקים טלפון : 08-6436060
פקס : 08-6436262
Aviorel109@gmail.com

תוכנן : אבי	בדק : אבי	2	
שרטט : אלה	קנה מידה: 1:100	מהדורה	

שם קובץ : 1734-2MM .dwg