מפה טופוגרפית

ישוב	ניצנים	כתובת	גן ילדים		
הוכן עבור	מ.א חוף אשקלון	מספר סידורי	2302-1090		

גוש	חלקה	בשלמות	שטח רשום(מ"ר)	תכנית מפורטת	מגרש	שטח מגרש(מ"ר)
2786	3	לא	483245	6/152/03/35	82B	751

נתוני רשת וגבולות

1.המדידה בוצעה ברשת: ישראל 2005\12
2.נקודות הבקרה שעליהן מבוססת המדידה הן: GPS-RTK
3.גבולות החלקות חושבו מ: גוש רישום
4. גבול המגרש נדגם גרפית מהתב"ע ואינו סופי, גבול סופי יקבע בתצ"ר.

הערות

1. נתוני קווי בניין הותרו עפ"י תב"ע 6\152\03\35
2. קווי הבנין הותרו כפי מגיש הבקשה והם יאושרו ע"י מהנדס הוועדה בעת הכנת תיק המידע

תרשים סביבה 1:5000

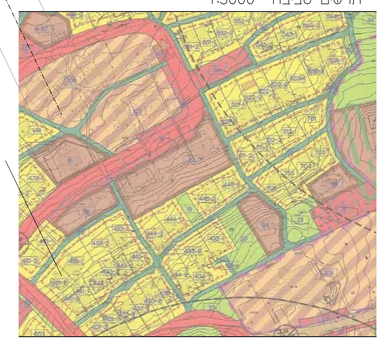

אני מאשר כי מפה זו הוכנה בגרסה הנמוכה מידה 1:250 והיא העתק נכון של המפה ה טופוגרפית על סמך מדידה שהסתיימה בתאריך 13.02.23
בהסתמך על בקרת איכות שבוצעה אני מאשר את כל הפרטים ומאפייניהם שצוינו במפה, מדויקים כפי האישור: דרגת דיוק אופקי היא: 3 דרגת דיוק אנכי היא: 3
המפה הוכנה כפי תקנון המדידות ומדידות ומיפוי, התשע"ו-2016. תאריך גמר התכנית: 19.02.2023

שם המודד ומענו	מספר רשיון	חתימה
אלכסנדר גוטמן - רח' 4, כפר חב"ד	1522	

הקו הכחול

מיפוי, מידול ומדידות הנדסיות

מרוגוניות עיריבו בע"מ

אין מודדין אלא מן המומחה

טלפון/ - 052-770-7426
דואר אלקטרוני: kav.mapping@gmail.com
עטרת ראש 4, ת.ד. 338, כפר חב"ד, 60840

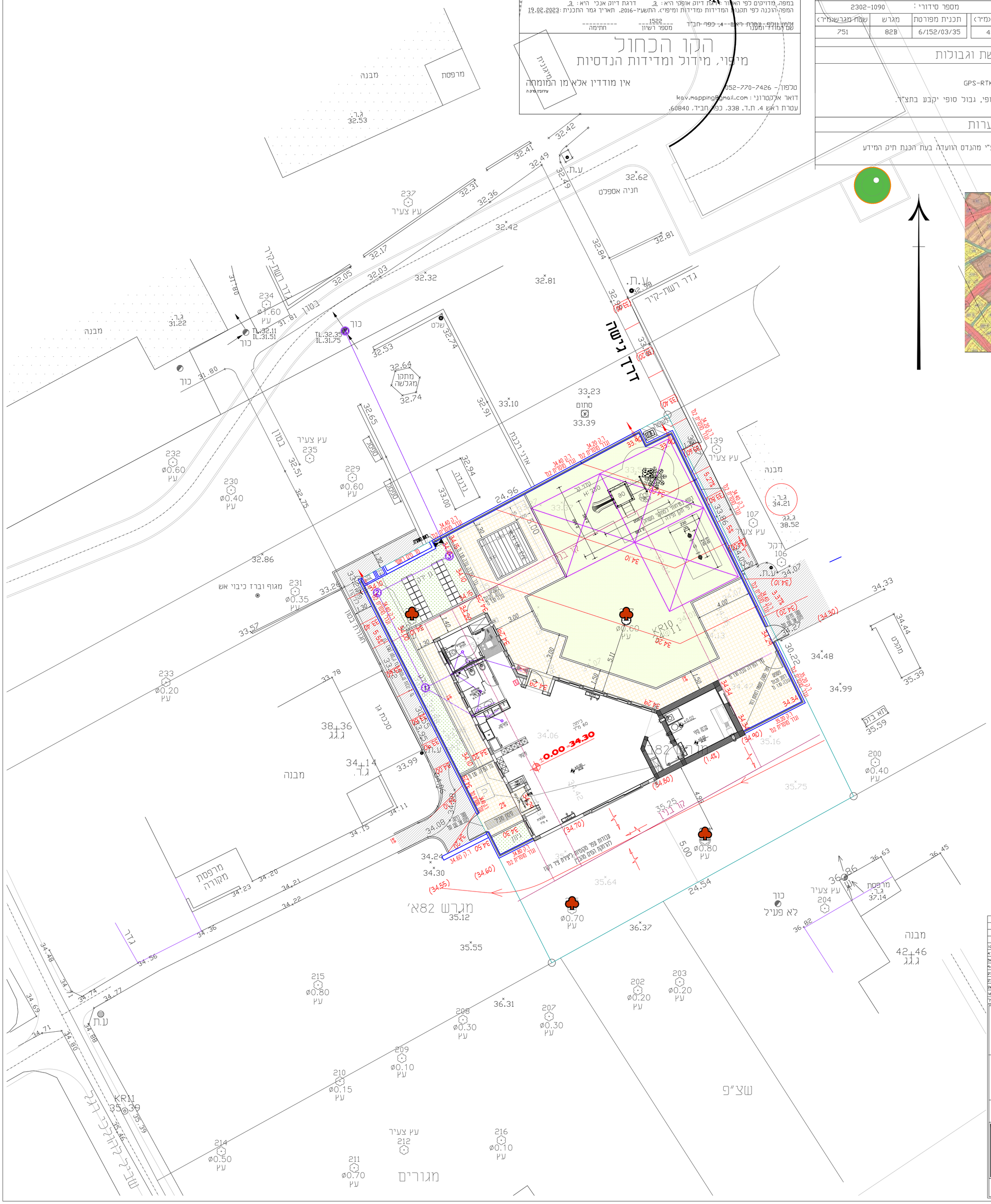

מקרא:

- גובה קיים 34.29
- גובה מתוכנן 34.29
- פתח בגדר קוטר 10 מ"מ לעודפי נקוז בקיר גדר
- קיר גדר בגובה מפורש בגמר טיח וגדר סבכה מוסדרת תקנית לגני ילדים
- אבן שפה 10/20 בגוון אפור
- ריצוף שבילים בחצרות גנים- ריצוף אבן משתלבת 20/20
- ריצוף מעבר ציבורי בהמשך לקיים שכיל בסוג "צאן באתר"
- אדמת גן בגינת ילדים-מצע גדילה מועשר
- דשא סינטטי- סמרט פרוי מותאם לגובה נפילה מתקני משחק
- עץ רשום בכפוף רסקר עצים

רשימת מתקנים דגם איכות המשחק אז שע"מ
בכפוף לסכרז ובחירת מתקנים של מועצה אזורית חוף אשקלון
לפני הזמנת מתקני המשחק יש לקבל אישור אגף תיור במועצה
(לסא ודגם המתקן)

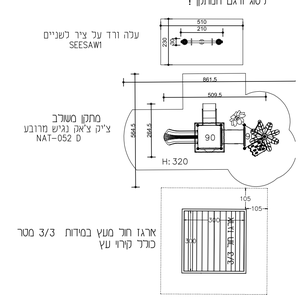

הצבת מתקני משחק מחויבת באישור
העמדת מתקנים על צרן/סכלן של המתקנים
ואישור מכון המתקנים
קירות מתקנים של חברת קאבריט או שע"מ דגם כבר
כולל תכנון / ביצוע ואישור קונסטרוקטור לביסוס והתקנה

תמצה	תאריך	תאריך	תאריך	שינוים	תאריך
עדכון אדריכלות					10.7.25
שדכון מתקנים לפי איכות המשחק					4.7.25
עדכון אדריכלות					30.4.25
עדכון חשמל					14.4.25
עדכון אדריכלות					27.3.25
הסמעת חשמל					27.3.25
הסמעת אינסטרצ'יה					26.3.25
חוסמת סיפון סובל					16.3.25

שם הפרויקט:
מ.א חוף אשקלון
ניצנים - גוש 2786- חלקה 3-מגרש 82B
2 כיתות גן

שם התוכנית:
פיתוח כללית

מס' גיליון: 1

קובץ: NITZANIM-GAN-14.DWG

קנ"מ	תאריך	רשיון	רמכרז	רביצוע
1:100	27.2.23			

אבן נוף אדריכלות נוף
ART NOF LANDSCAPE ARCHITECTURE
אדריכלית עוף ורד אושר נייד: 052-2902648
טל': 08-8674458 פקס: 08-8674473
הגפן 11 תיד 1497- גן יבנה מיקוד 70800
Email - Vartnof@bezeqint.net

אין לקבוע מידות על ידי מדידה בשרטוט.
התבצע אחראי לבדיקת המידות והתאמתן במקום.
עד הוצבנו לרדיגים למתכנן על כל טעות או אי התאמה לפני הביצוע