תפוצה:

מקרא:

- EDH תאור בזק והם חדש
- EDH תאור בזק והם קיים
- LT תאור צנרת חשמל בכחות נמוך
- EDH תאור צנרת חשמל בכחות נמוך קיים
- TH תאור תאורה
- EDB תאור בזק
- TLK תאור הם

עמוד תאורה קוני. בגובה 5 מטר תוצרת "SCHREDER" דגם "TECEO LED" סנק."ס לים מגולוונים עם גרוס לל. הסנק 100 ואט, עם דרגה של IP66. גוף עמודים RAL7040 ראה פרט בתוכנית 10-20042

כנ"ל כמתאר למעלה רק עם זרוע כפולה ב-90 מעלות

כנ"ל כמתאר למעלה רק עם זרוע כפולה ב-180 מעלות

כנ"ל כמתאר למעלה רק עם 3 זרועות

כנ"ל כמתאר למעלה רק עם 4 זרועות

עמוד תאורה קוני בגובה. 12 מטר. מסנסר ב"מ ללי הסמסון בתוכנית. ב"מ דגם GL5575 מולולים תוצרת "אלבקן שוודיה" תאורה" גוון אור 4000K והספק 600 ואט. ראה פרט בתוכנית 10-20042

גוף תאורה קיים

ג.ת. הפיה לד לוחארת מחמה דגם "גשן" תוצרת "גשש תאורה"ץ בגוון אור 3000K, שקף אור 1200 והספק 15 ואט. מגן מים IP65.

עת. נטה ....

ג.ת. לד שקוע בקיר דגם "קרית לד אוספסר" תוצרת "גשש תאורה" בגוון אור 4000K, שקף אור 80lm והספק 4 ואט. מגן מים IP55

ג.ת. הפיה לד דגם סטאר לד "גשש" CR80 בגוון אור 4000K שקף אור 2600Lm והספק 36 ואט מחוזק ע"ג הקיר H=300

ג.ת. לד להתקנה ע"ג הקיר up/down דגם סטרו זז כיוני תוצרת "גשש תאורה" עם 2 נורות הספק 4.5W בגוון ע"ס בחזית אדריכל. מגן מים IP65

ג.ת. לד מלבני כולל מטאל אטמוספרי וכיוון שם הרחוב מסך בית

צוהר מערכת בלוי עשון להתקנה חיצונית משולב עם נצנץ H=400

צוהר מערכת אוטקה להתקנה חיצונית H=400

ותקול כריזה שפיר להתקנה חיצונית עבור H=400 הכולל צינור סרקיי אל סדיקן קבוצי 25 מלם עם כבל מסוג 2 x2.5 YCXY

מצלמה להתקנה חיצונית הכולל צינור ø25 עם חוט משיכה לכיוכז CCTV

שוחת בקורת חקבת לתקשורת 80 מ"מ ומסנק 100 מ"מ עם מכסה מצקת ברזל

שוחת בקורת חקבת לחשמל 80 מ"מ ומסנק 100 מ"מ עם מכסה מצקת ברזל

שוחת הארקה להתקן בכל מעגל קו עמוד תאורה בתוך הגן ראה פרט בתוכנית

שוחת מעבר לתקשורת ומ"מ-מסנ P בגדות 85x85 מ"מ ומסנק 100 מ"מ

שוחת מעבר לתקשורת ומ"מ-מסנ 1A בגדות 80x150 מ"מ ומסנק 192 מ"מ

שוחת מעבר לחשמל -מסנ P בגדות 85x85 מ"מ ומסנק 120 מ"מ

ברכת מעבר לכבלי חשמל מ"ג בגדות (120x120x120) מ"מ כולל מכסה ומסגרת וברכה ומסנק 120 מ"מ וחרכות מים מיסים כבד 25 טון מיצקת ברזל וברכה

ברכת מעבר לכבלי חשמל מ"ג בגדות (170x170) מ"מ וברכה ומסנק 150 מ"מ וחרכות מלם מיסים לכל הגובה. כולל מכסה מיצקת ברזל לעמס 40 טון עם לוגו חברת חשמל

כולל מכסה מיצקת ברזל לעמס 40 טון עם לוגו חברת חשמל

ברכת מעבר לכבלי חשמל מ"ג בגדות (130x170) מ"מ וברכה ומסנק 200 מ"מ וחרכות מלם מיסים לכל הגובה.

עמוד תאורה קוראסט בגובה 5 מטר תוצרת "SCHREDER" דגם "Ko360" סנק."ס לים מגולוונים עם גרוס לל. הסנק 80 DN6. עם דרגה של IP66. גוון עמודים RAL7040

הערות כביצוע

1. כל העבודה תבוצע בתאום למפרט הטכני. כחוב התאמה למפרט הכללי משתנה חשמל שבתוכנית מגוונים ומפרטים הטכני ובתיאום מתכלת ובגבוה של נדיר ישראל.
2. כל כבל בחוט שחת מעבר יש שלם זחי מרבביע שציין יעוד של כבל גם מיסוג מס מעגל וסימון המרבית.
3. לפני ביצוע מערות גם בתאבלת לחוזה שאין כל אלמנט אבר יפוע ע"י הפקידה בכל מקום בנקבת שוחרם אחים יש לבצע את אחיצה וזכורות מדיבת ובמיחת הפחד בעבודות ידיים.
4. לפני תחפיר כל פיס צינור (עמודי תאורה, מפסים , מאוד ציוד , נוחות הכר) יש לפנות ראמאחים לראשר נדיבי ישראל המתבנן והמפקח.
5. על עמוד חדש יוקבע שלבן המציין את אבנון זמן שלם נוסף אשר בן יציין מי מעמוד לפי הבחוה המכלה.
6. כל כבל בעמוד (ש) בחוט שחת מעבר יש שם זחי מסרבביע שחתם מאחה לחם חוט הכבל, מאחוז מעמד וחוט הכבלים עמד כן יש לשמרם את הדיים בכבל האת המחוברים באמצעות שחוברים ראשונים.
7. כל המחברים בחוט הארוז יש לשמרם בשלם שחוזה על עוד המאר.
8. מיסי עמודי תאורה ואחות יש כראאת בתוכניות פיסם.
9. חוזאי מחיקן הכנות צנרת וכבלים עבור תאורה יש לבצע בהתאם לתוכניות חשמל מערכות הבהאים להבחיות המפסה בשמה.
10. על הבבלן לבצע צביעה מחדש.
11. על הבבלן לבצע מיסמר עמודי תאורה מחדש.
12. על הבבלן חוזא שבעמודי התאורה הבימיים ביים בבר N2XY (5x16) +35G.
13. על הבבלן לבבלן שחוזים (מעבדי בבישים עבור חברת חשמל שם מיסמנים בשמה בר הדיאם מפסי שחוזים לפי הבבלן).

יום:

מועצה אזורית חוף אשקלון

מס:	תאר השוי:	מתכנן:	תאריך:
0	הכנה ראשונה	שרון	27.03.23

לשיון | למכרז | לביצוע

אדרכלים:

אינגה פרבר - אדריכלית

נעים בדרך NAIM BADERECH
מהנדסים יועצים בתחום החשמל
מהנדס שרון נעים
מהנדס שמעון פיטו
הנדסת פרוייקטים ומערכות
Project Engineering & Systems
מבנים מסחרי תעשיה

טל' 073-7530020 פקס' 077-74703557
רח' פסח לב 11, לוד
E-mail : Engnaim2@gmail.com

שרטט:	שרון	תכנן:		כיר:
תאריך:	27.03.2023	שרון	שרון נעים	

שם הפרוי:

גן ילדים קיבוץ ניצנים
גוש 2786 חלקה 3 מגרש 751

תכנית:

פיתוח ותשתיות

מהדורה	מס' הנספח:	מס' גליון כללי:	מס' הגליון:
0	78/110	150	23041-Pit

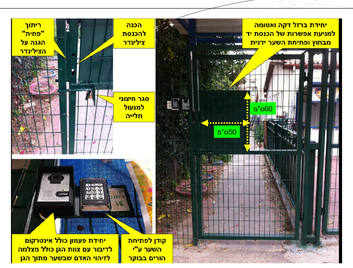

איפיון שער כניסה
כולל קודן אחד ויחידות אינטרקום עם מצלמה

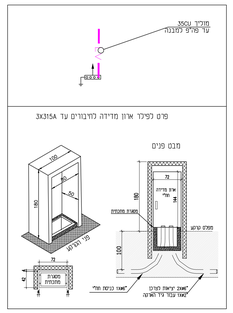

פרט אלקטרודת הארקה

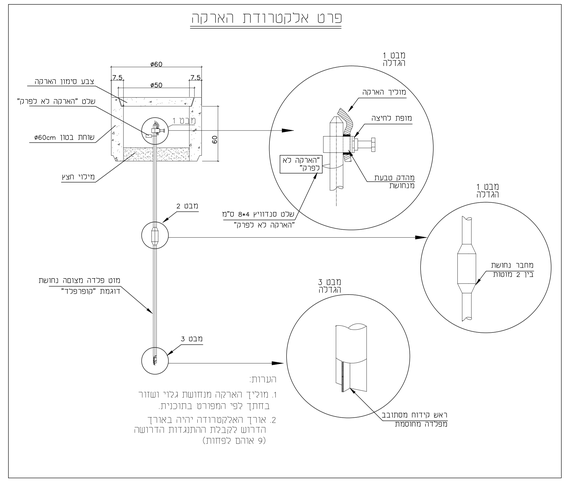
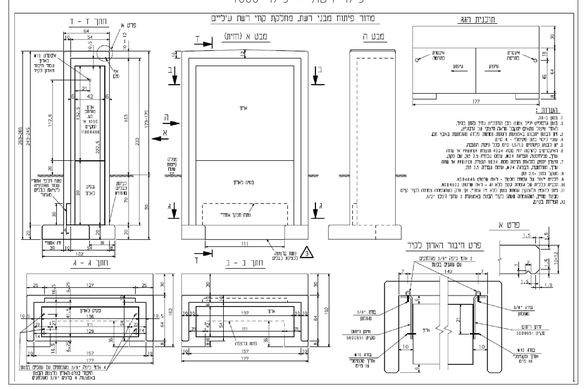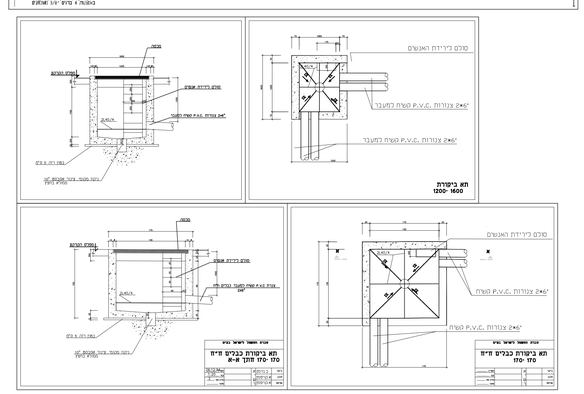
פילר רשת - פילר 1000