הערות:

1. כל מידות הבנין מתייחסות לשלד הבנין בלבד ללא חיפויים.
2. יש לקרא תכנית זאת יחד עם שאר תכניות אדריכלות וקונסטרוקציה
3. יוודא הבנת כל פרטי הבנין הקבלן הראשי / המפקח טרם תחילת עבודות הבניה.
4. מידות בניה לסימון הפתחים מתייחסות למידת פתח בנייה ליפני התקנת משקוף
5. יש לתאם סוג דלת כנישה איחסון צמודה למטבח
6. יש לבצע איטום מסביב למשקופי פתחים כפי הנחיות יועץ איטום. האיטום יעשה משני צדדי המשקוף.
7. על הקבלן לספק שרטוטי הרכבה טרם ייצור לאישור האדריכל ו\או מהנדס.
8. על הקבלן להתקין באתר דוגמה ככל פריט לאישור האדריכל ו\או המזמין
9. יש לספק את הפרזול בגוון התואם , יש להציג דוגמא של ידיות וצירים לאישור אדריכל ו\או המזמין.
10. יש להתקין מגיני אצבעות על כל הדלתות.
11. כל הדלתות יצוידו באביזר עליון לקביעת אגף הדלת במצב פתוח.
12. יש לספק מפתח מאסטר לכל הדלתות במבנה.
13. על מבצע להתריע בפני האדריכל על כל טעות ו\או אי התאמה שמצא בין הרשימות המצורפות לשטח.

לעיון בלבד!

מספר: ד-מ 1

מקום: כניסה ויציאה מהגן

מידות: 130/230

רוחב קיר: 22 ס"מ

מראה + חתך

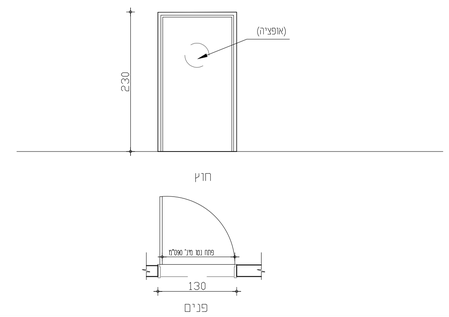

תוכנית

תאור	דלת בטיחות חד כנפית למוסדות חינוך עפ"י תקן 6185 . דגם "אכפה דלתא" למוסדות חינוך תוצרת חב' "דלתות שהרבני" או ש"ע. מגן אצבעות משני צידי הדלת. כולל אטם היקפי עפ"י ת"י 6185, כולל מתקני לאקוסטיקה 31DB
פירזול	פרזול כפי יצרן מתאים לדלת עפ"י ת"י 6185 למוסדות חינוך ידית דגם "מנוף" מנהרוסטה המתאימה לת"י 6185 למוסדות חינוך מנעול פרפר
גמר	יבחר בתאום עם הלקוח ואדריכל גוון RAL לבחירת הלקוח ובאישור אדריכל
זגוג	שילוב צוהר בקוטר 40 עם זכוכית מחוסמת שקופה(אופציה)
הערות	הקבלן אחראי לקחת מידות בשטח על כל אי התאמה יש להודיע למזמין הקבלן המבצע יעביר תכנית מפורטת בקנ"מ1:10 של הפרטים והתחברותו למבנה לאישור אדריכל כיווני פתיחה כפי תכנית
ראה גיליון מס'	A-1
כמות	2

שם הפרוקיט: גן ילדים כוכב מיכאל

שם מס': רשימת דלתות

מס' גיליון: R-1

תאריך עדכון: | מהדורה | עמ' 1:50

FARBERINGA planning and structural engineering — אשדוד רח' הציונות 23, טלפקס: 077-5017006

מספר: ד-מ 2

מקום: ממ"מ

מידות: 100/200

רוחב קיר: 30 ס"מ

מראה + חתך

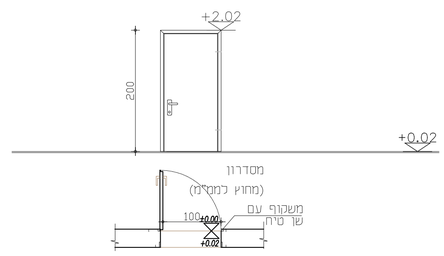

תוכנית

תאור	דלת הדף מוסדית לממ"מ כפי ת"י 4422 בעלת תו תקן של מכון התקנים. כדוגמת של "פל-רו" או ש"ע. משקוף עם שן טיח והכנה לכנף נגרות פנימית הכל ע"פ תקן הג"א. כיוון פתיחת הדלת כפי תכניות ובתאום לאישור הג"א
פירזול	הכל קומפלט לפי דרישות הג"א
גמר	גוון RAL לבחירת הלקוח ובאישור אדריכל בהתאם כתקן הג"א
הערות	אביזר למניעת לכידת אצבעות (יותקן בהדבקה בלבד) מעצור לעיגון הדלת במצב פתוח תאום מראש וקבלת אישור מפיקוח העורף להרכבת דלת עץ פנימית נוספת בצידו של משקוף דלת רסיסים בעובי 25 מ"מ לפי ת"י 4422
ראה גיליון מס'	A-5, A-1
כמות	1 דלת הדף רסיסים בעובי 25 ס"מ לפי ת"י 4422 1(דלת פנים -אופציה)

שם הפרוקיט: גן ילדים כוכב מיכאל

שם מס': רשימת דלתות

מס' גיליון: R-2

תאריך עדכון: | מהדורה | עמ' 1:50

FARBERINGA planning and structural engineering — אשדוד רח' הציונות 23, טלפקס: 077-5017006

מספר: ד-מ 3

מקום: שירותים לנכים

מידות: 95/210

רוחב קיר: 10 ס"מ

מראה + חתך

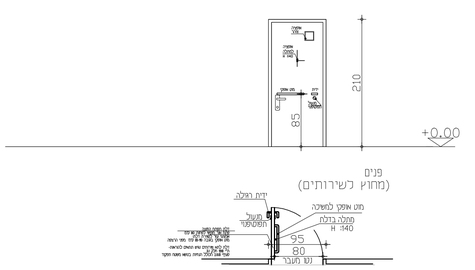

תוכנית

תאור	דלת בטיחות חד כנפית לפתיחה לתא שרותים נגישים ,תואמת לנדרש בת"י 1918 סעיפים 2.3.1, 2.3.4, 2.3.5-1 . אגף הדלת ייפתח החוצה. מנגנון נעילה הדלת יאפשר פתיחה הדלת מבחוץ ללא מפתח,בעמצים זמינים. של "שריונית חסם" או ש"ע. תקנות נגישות מחייבות לכלול מאחז לדלת ,מתלה כדלת, ידית רגילה,מנעול טפום/פנוי כפי מפרט מאושר ע"י יועץ בטיחות תואם לתקנות נגישות (תראה גליון A-12) מגן אצבעות משני צידי הדלת. משקוף מפח מגולוון 2 מ"מ פתיחה 180° מותאם לרוחב קיר דלת פח חד כנפית מפח מגולוון בעובי 1.5 מ"מ כפי מפרט היצרן ובתאום עם אדריכל
פירזול	בהתאם לתקנות נגישות מחזיק שמן הידראולי מולטיקוק MLT-DC .אביזר למנעת לכידה אצבעות. מנעול פרפר דו כיווני. ידיות דוגמת רינגל 2.02 מנירוסטה ECO D-410 עם רוזטות עגולות ציבינדר לנעילה משני צדדים. ידית+ מנעול ציבינדר,לאישור אדריכל. על הדלת יותקן מנעול תפוס \פנוי ומאחז יד אופקי.
גמר	גוון RAL לבחירת הלקוח ובאישור אדריכל בהתאם לתקנות נגישות ובתאום עם אדריכל ולקוח
זגוג	
הערות	דלת בטיחות חד כנפית לפתיחה לתא שרותים נגישים ,תואמת לנדרש בת"י 1918 סעיפים 2.3.1, 2.3.4, 2.3.5-1 ובהתאם לתקנות נגישות.
ראה גיליון מס'	A-12, A-1
כמות	1

שם הפרוקיט: גן ילדים כוכב מיכאל

שם מס': רשימת דלתות

מס' גיליון: R-3

תאריך עדכון: | מהדורה | עמ' 1:50

FARBERINGA planning and structural engineering — אשדוד רח' הציונות 23, טלפקס: 077-5017006

מספר: מ 2

מקום: ארון חשמל ותקשורת ואחסון

מידות: 273/200

רוחב קיר:

מראה + חתך

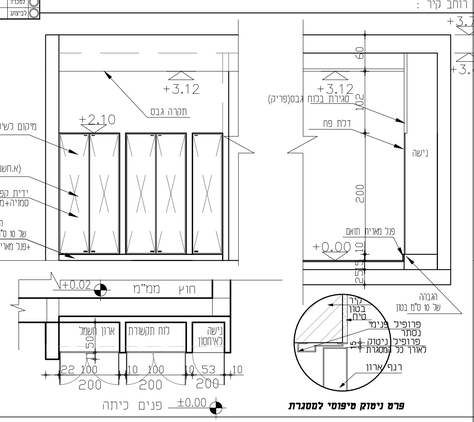

תוכנית

תאור	דלת שירות סבגירת נישה שירות כדוגמת ארונות פח של חב' פכר"ז או שו"ע. משקוף סמוי ב 4 כיוונים מפח פלדה מכופף ומגולוון בעובי 1.5 מ"מ לפחות, מעוגן לכירות הפתח. דגם לאישור אדריכל כנף פח פלדה מכופף ומגולוון בעובי 1.5 מ"מ ע"ג חיזוקים סמויים מישור הדלתות במישור הקיר
פירזול	הצירים סמויים ידיות שקועות ברחיים סמויים ומנעול קפיצי עם או בלי נעילה איכן שידרש מנעול תוצרת ייל או שו"ע לפי הנחיות של יועץ בטיחות ויועץ חשמל.
גמר	צבע בתנור לפי בחירת המזמין ואישור אדריכל כל קצוות פרופילים חדים יושחזו לא יושארו פתחי פרופילים פתוחים . הריתוחים/ הלחמות יושחזו וצבעו. גוון RAL לבחירת הלקוח ובאישור אדריכל. שילוט לפי תקן:פוכט אור מודבק ע"ג לוח אלומיניום 3 מ"מ עם קנטים מלוטשים. הדפסה דיגיטלית באיכות גבוהה. יש לבצע איטום לפי הנחיה.
זגוג	
הערות	הקבלן אחראי לקחת מידות בשטח על כל אי התאמה יש להודיע למזמין הקבלן המבצע יעביר תכנית מפורטת בקנ"מ1:10 של הפרטים והתחברותו למבנה לאישור אדריכל כיווני פתיחה כפי תכנית
ראה גיליון מס'	A-1
כמות	1

שם הפרוקיט: גן ילדים כוכב מיכאל

שם מס': רשימת דלתות

מס' גיליון: R-4

תאריך עדכון: | מהדורה | עמ' 1:50

FARBERINGA planning and structural engineering — אשדוד רח' הציונות 23, טלפקס: 077-5017006

FARBERINGA planning and structural engineering

אשדוד רח' הציונות 23
בכבין 052-3677951
טכבקס
www.ingaoffice.com

הערות לקבלן:

1) ביצוע העבודות המתוכננות יעשה ע"י קבלן רשום בלבד.
2. כל הדכויות על תכניות אלה שייכות למתכנן
3. הקבלן המבצע אחראי על תאום בין כל תכניות הביצוע של כל יועצי התכנון. במידה ויתגלו אי התאמות בין התכניות, או חוסר בפרטים או כל אי בהירות אחרת, עליו להודיע מיד לאדריכל.
4. הקבלן המבצע אחראי על כך שכל החומרים, האביזרים וחלקי בנין אחרים המורכבים בבנין באמצעותו, יהיו בעלי תו תקן ישראלי. בהעדר תו תקן, יעמדו בדרישות מכון התקנים ובדרישות חוק התכנון והבניה.
5. על הקבלן לבדוק את התכניות ולהעביר למתכננים את הערותיו לתכניות, פרטים ומפרטים – לפני תחילת הבניה, או לפני ביצוע תכנית אשר חכו בה שינויים בזמן הבניה. במידה והקבלן ביצע בשטח עבודות אשר אינן לפי התכניות, ולא אושרו ע"י המתכנן בכתב – תחול עליו אחריות מלאה לגבי העבודות הללו.
6. אין להתחיל בבנית המבנה, יסודות או חפירות בשטח, בטרם קבלת היתר בניה מהועדה המקומית.
7.ככל העבודות יעשו בהתאם לכל התקנים והתקנות
8.היצרן יאושר ע"י מנהל הפרויקט והמזמין.
9.כל החומרים שבשימוש יהיו בעלי תו תקן ויעמדו בדרישות לעמידות אש במבנה ציבור, בין היתר לפי ת"י 755 ות"י 921.

הערות כלליות לרשימות:

היצרן אחראי להתאמת המוצר ולהרכבתו בהתאם לחוק לתקנות ולתקנים תקפים. על המבצע לבדוק התאמה לתוכניות העבודה לביצוע בשטח בפועל.
יש להשחיז את כל הריתוכים.
יש למלא את כל החיבורים וכל המשטחים במרק פחחים לפני הצבע ע"מ להבטיח גמר חלק ואחיד.
באחריות המבצע לקחת מידות סופיות באתר.
באחריות המבצע לאשר את כל הפרטים עם אדריכל לפני תחילת הייצור.
פרזול יותקן לאחר צביעת הכנף והמשקוף.
באחריות קבלן להגיש תכניות יצרן לאישור אדריכל.

הפצה	תאריך

שינויים	תאריך

רשימת גיליונות:	מספר גיליון
תכנית בניה קומת קרקע	1
תכנית גג	2
חתכים	3
חזיתות	4
תכנית ממ"מ	5
תוכנית תקרה	6
תוכנית ריצוף	7
רשימת אכומיניום	8
רשימת דלתות	9
פרטים 1	10
פרטים 2	11
פריסת מטבח	12
פריסות שירותים	13

פרוייקט: גן ילדים כוכב מיכאל

אדריכלות:

מספר גיליון: A9

לעיון

לביצוע

קנ"מ 1:50

תאריך 9/05/24

רשימת דלתות
שלב בי