תפוצה :

מקרא הארקות :

(A) – טבעת גישור תחתונה
מוט ברזל עגול נוסף (שאיננו מברזלי הזיון) 10 מ"מ לפחות מחובר לכל אורכו ע"י ריתוכים. יש לבצע חיבור בין מוט (A) אל זיון המבנה במרחקים שלא יעלו על 5 מטר בין חיבור לחיבור

(B) – אלקטרודת הארקה
חיבור אחד מברזלי הזיון האנכיים של הכלונס אל טבעת הגישור
החיבור יבוצע בכל כלונס שמוט (A) עובר מעליו

(C) – עליה מהארקת יסוד עד לגג הבנין
40/4 ס"מ או ø10 מ"מ.

(D) – קופסאת חיבורים לאלקטרודת הארקה חיצונית.

(E) – יציאה אל פס השוואת פוטנציאלים
הסתעפות מטבעת הגישור התחתונה (A) אל נקודת פס השוואת פוטנציאלים ע"י ברזל שטוח מגולוון בחתך מינימלי של 4*40 מ"מ

(F) – הארקת מסילות המעליות 40/4 מ"מ או 10 מ"מ.

(G) – עליית מוכיך הארקה 40/4 מ"מ או 10 מ"מ מקומה התחתונה ביותר עד קומת קרקע.

– פס השוואת פוטנציאלים
4*40 מ"מ נחושת באורך 40 ס"מ(או ע"פ המצויין בתכניות)

(H) –תפר התפשטות בין שני מוכיכי הארקה.

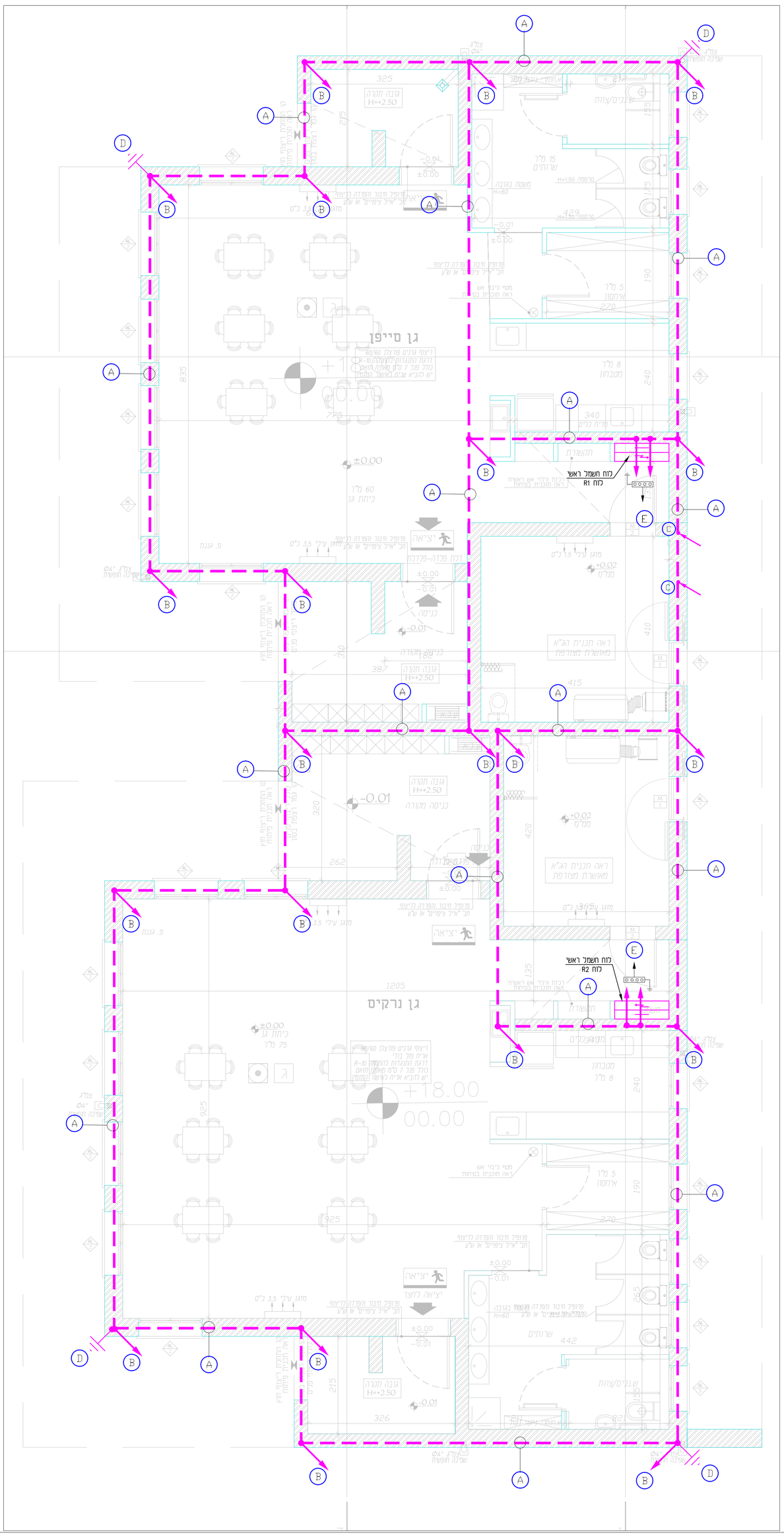

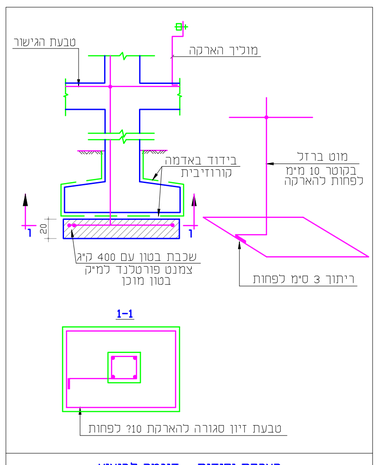

הארקת יסודות - דוגמה לביצוע
יסוד בודד (בקרקעות בעלות מליחות גבוהה)

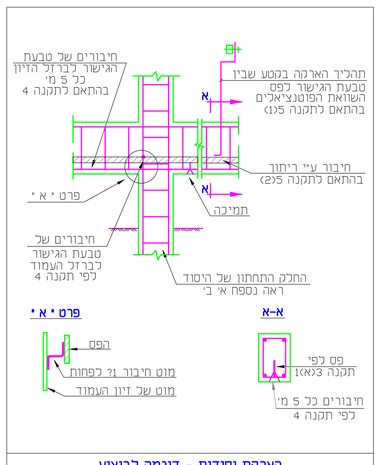

הארקת יסודות - דוגמה לביצוע
יסודות בודדים
טבעת הגישור מפס לפי תקנה 3(א)1

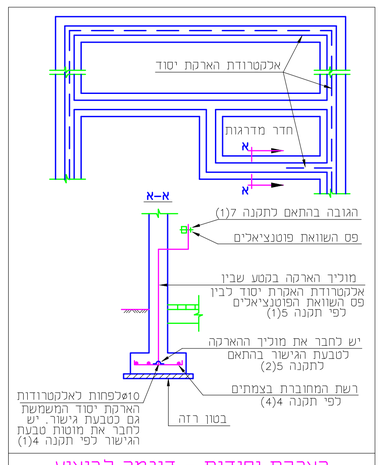

הארקת יסודות - דוגמה לביצוע
יסוד עובר

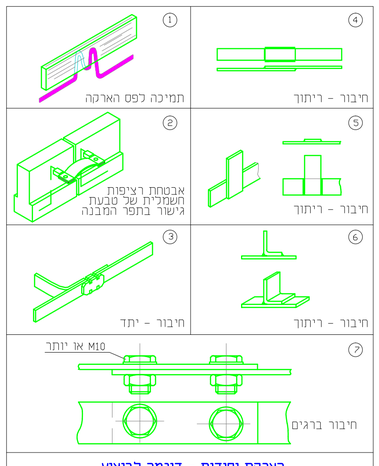

הארקת יסודות - דוגמה לביצוע
חיבור חיזוק ותמיכה

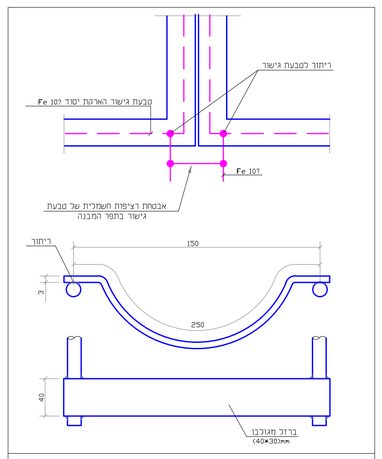

הארקת יסודות - דוגמה לביצוע
פרט מעבר בתפר התפשטות

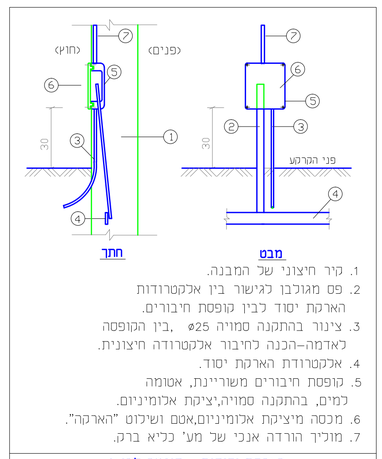

1. קיר חיצוני של המבנה.
2. פס מגולבן לגישור בין אלקטרודות הארקת יסוד לבין קופסת חיבורים.
3. צינור בהתקנה סמויה ø25 ,בין הקופסה לאדמה-הכנה לחיבור אלקטרודה חיצונית.
4. אלקטרודת הארקת יסוד.
5. קופסת חיבורים משוריינת, אטומה למים, בהתקנה סמויה,יציקת אלומיניום.
6. מכסה מיציקת אלומינום,אטם ושיכוס "הארקה".
7. מוכיך הורדה אנכי של מע' כליא ברק.

הארקת יסודות - דוגמה לביצוע
פרט קופסת חיבורים לאלקטרודה חיצונית.

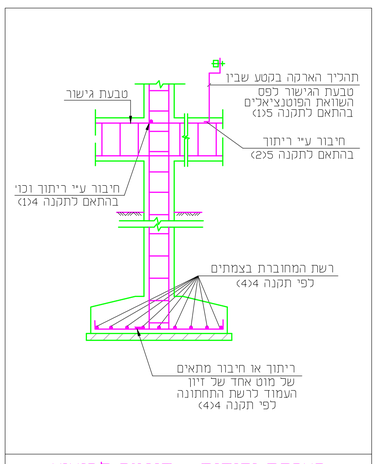

הארקת יסודות - דוגמה לביצוע
יסוד בודד

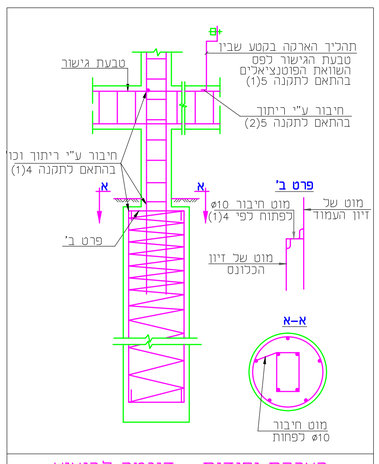

הארקת יסודות - דוגמה לביצוע
יסוד כלונסאות

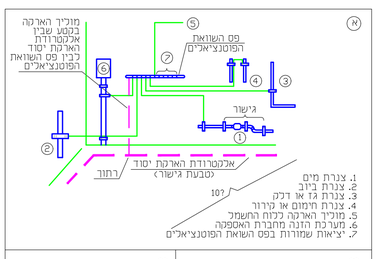

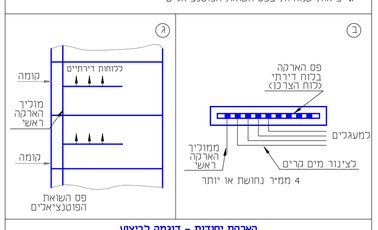

הארקת יסודות - דוגמה לביצוע
א. תרשים עקרוני לחיבור שרותים מתכתיים לפס השואת פוטנציאלים.
ב. תרשים עקרוני- הארקה במתקן ביתי.
ג. תרשים עקרוני- חיבור הארקה בבנין רב קומות.

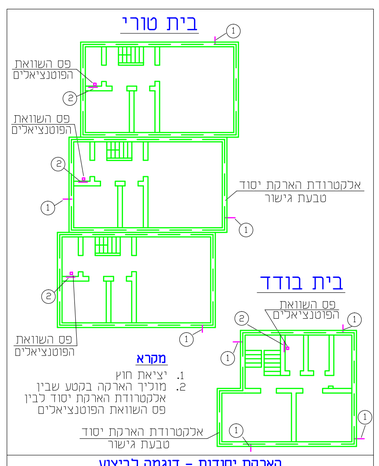

הארקת יסודות - דוגמה לביצוע
תרשים עקרוני של הארקת יסוד לבנין טורי ובנין בודד

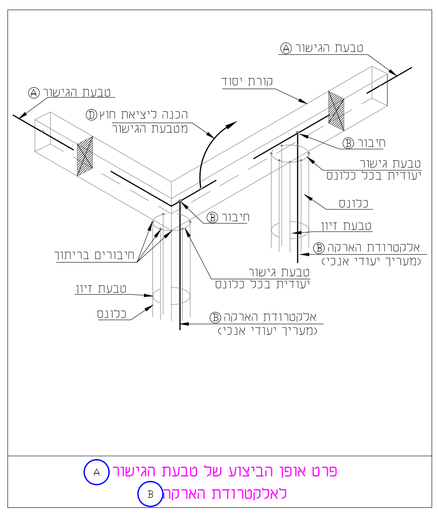

פרט אופן הביצוע של טבעת הגישור (A)
לאלקטרודת הארקה (B)

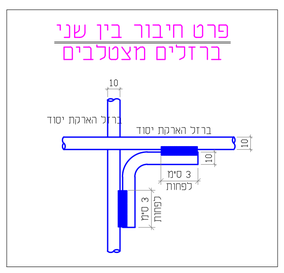

ידם:
מועצה אזורית חוף אשקלון – פינחס אזולאי

מס:	תאור השנוי:	תתימה	תאריך:
0	הפצה ראשונה	אר"אל	24.02.26

לעיון | למכרז | לביצוע

אדריכלים:
מיטל הלוי – אדריכלות ועיצוב

נעים בדרך NAIM BADERECH
הנדסת פרוייקטים ומערכות
Project Engineering & Systems
מהנדסים יועצים בתחום החשמל
מהנדס שרון נעים
מכון התקנים הישראלי
E - mail : Engnaim2@gmail.com
טל' 073-7530020 פקס' 077-74703557
המלאכה 13 לוד

שרטט	אריאל	תכנן:	ביקר:
תאריך:	24.02.26	אלי מזרחי	שרון נעים

שם הפרויקט:
גני ילדים גוש 2839 חלקה 6
מגרש 501 קיבוץ כרמיה

תכנית:
קומת קרקע
תוכנית הארקת יסוד

מס התכנית:	קנ"מ	מידות גליון	מהדורה
25158-Ar-00	ללא		0

25158-Ar.dwg